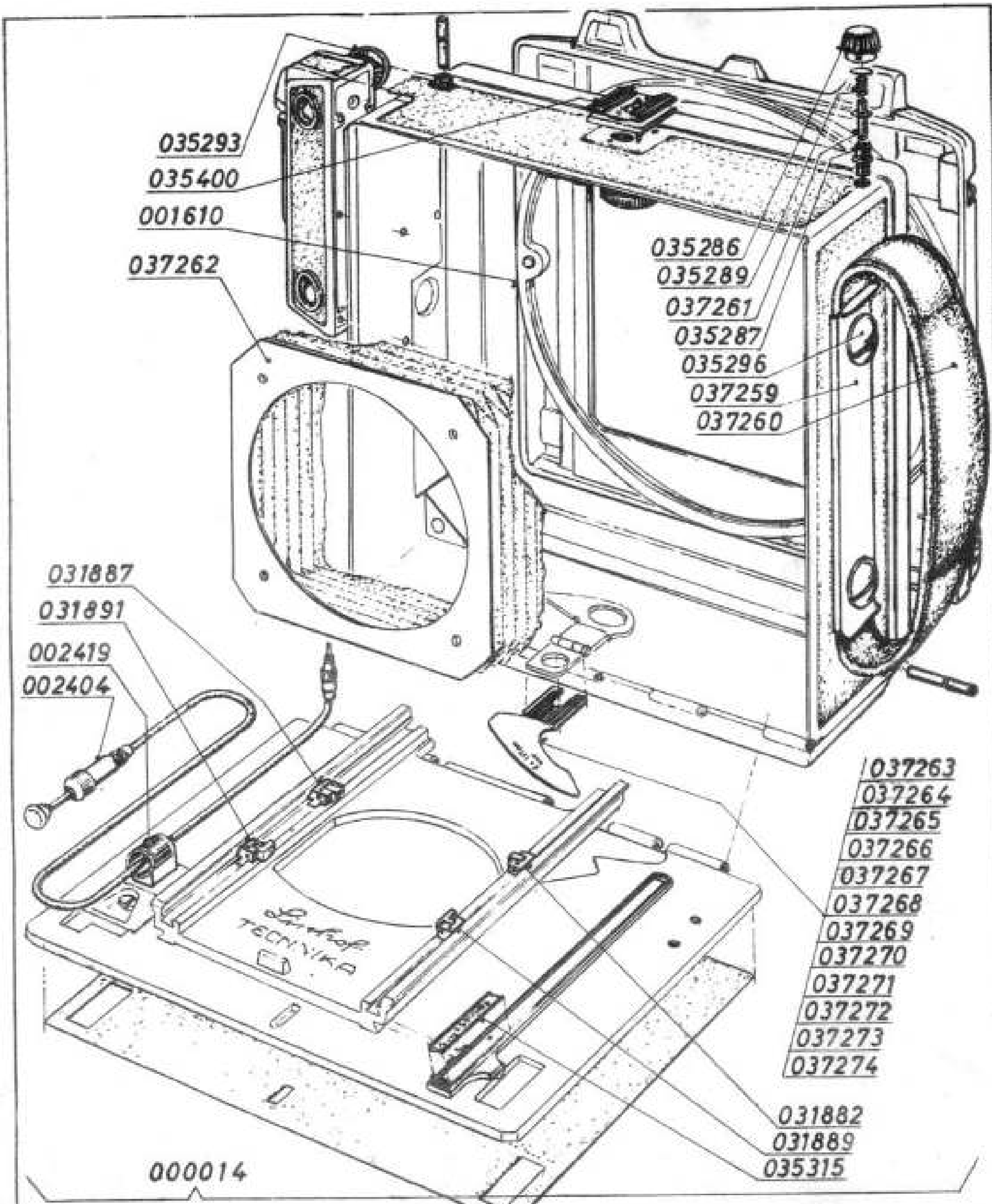
035293
035400
001610
037262
035286
035289
037261
035287
035296
037259
037260
031887
031891
002419
002404
037263
037264
037265
037266
037267
037268
037269
037270
037271
037272
037273
037274
031882
031889
035315
000014
Linhof
TECHNIKA

| Lfd. Nr. | Stückzahl | Benennung | Sach-Nr. | Bemerkung |
|---|---|---|---|---|
| 1 | 1 | Super Technika V | 000014.1.003.00 | |
| 2 | | 13x18/5x7 in. | | |
| 3 | | | | |
| 4 | 1 | Deckplatte | 037259.1.003.05 | |
| 5 | 1 | Griff | 037260.1.003.05 | |
| 6 | 4 | Druckbolzen | 037261.1.003.05 | |
| 7 | 1 | Balgenblech | 037262.1.003.05 | |
| 8 | | | | |
| 9 | 1 | Kurve f.Normalobj.f=120 | 037263.1.003.05 | |
| 10 | 1 | Kurve f.Weitwink. f=121 | 037264.1.003.05 | |
| 11 | 1 | Kurve f.Normalobj.f=135 | 037265.1.003.05 | |
| 12 | 1 | Kurve f.Normalobj.f=150 | 037266.1.003.05 | |
| 13 | 1 | Kurve f.Weitwink. f=165 | 037267.1.003.05 | |
| 14 | 1 | Kurve f.Normalobj.f=180 | 037268.1.003.05 | auf Wunsch |
| 15 | 1 | Kurve f.Normalobj.f=210 | 037269.1.003.05 | |
| 16 | 1 | Kurve f.Apo Lanthar f=210 | 037270.1.003.05 | |
| 17 | 1 | Kurve f.Normalobj.f=240 | 037271.1.003.05 | |
| 18 | 1 | Kurve f.Normalobj.f=300 | 037272.1.003.05 | |
| 19 | 1 | Kurve f.Teleobj. f=360 | 037273.1.003.05 | |
| 20 | 1 | Kurve f.Teleobj. f=500 | 037274.1.003.05 | |
| 21 | | | | |
| 22 | | | | |
| 23 | 1 | Drahtauslöser o.Festst. | 002404.1.118.00 | |
| 24 | 1 | Steckaufnahme m.Steckfuß | 002419.1.122.00 | |
| 25 | 1 | Univ.-Rückteil 13x18/5x7in. | 001610.1.166.00 | |
| 26 | | | | |
| 27 | | | | |
| 28 | ? | Skalen vollst. o.Z. | 035315.1.001.10 | nach Bedarf |
| 29 | 1 | Aufsteckschuh vollst.o.Z. | 035400.1.001.20 | |
| 30 | | | | |
| 31 | | | | |
| 32 | 4 | Klemmutter | 035286.1.001.05 | |
| 33 | 4 | Klemmbuchse | 035287.1.001.05 | |
| 34 | 4 | Druckfeder | 035289.1.001.05 | |
| 35 | 1 | Augenmuschel | 035293.1.001.05 | |
| 36 | 2 | Schraube | 035296.1.001.05 | |
| 37 | | | | |
| 38 | ? | Unendlichanschlag links v. | 031882.1.005.12 | |
| 39 | ? | Unendlichanschlag rechts | 031887.1.005.12 | nach Bedarf |
| 40 | ? | Unendl.Winkelanschlag li | 031889.1.005.12 | |
| 41 | ? | Unendl.Winkelanschlag re | 031891.1.005.12 | |
| 42 | | | | |
| 43 | | | | bish.Nr. 066-St |

| | Datum | Name |
|---|---|---|
| Bearb. | 3.7.68 | |
| Gepr. | | |
| Norm. | 9.7.68 | |

| Ausg | Datum | Name |
|---|---|---|
| a | 2.4.64 | |

Änderungen

Linhof
NIKOLAUS KARPF K.G.
PRÄZISIONS-KAMERA-WERKE
MÜNCHEN 25

Super Technika V
13x18/5x7 in.

1.003.00

Blattzahl
Typ: 17
Gruppe:

Blatt
1

Peusen-Nr.

Maßstab
≈ 1:2

| Ausg | Datum | Name | Ausg | Datum | Name | Ausg | Datum | Name | Ausg | Datum | Name | Ausg | Datum | Name | Ausg | Datum | Name | Ausg | Datum | Name |
|---|---|---|---|---|---|---|---|---|---|---|---|---|---|---|---|---|---|---|---|---|
| Änderungen | | | Änderungen | | | Änderungen | | | Änderungen | | | Änderungen | | | Änderungen | | | Änderungen | | |

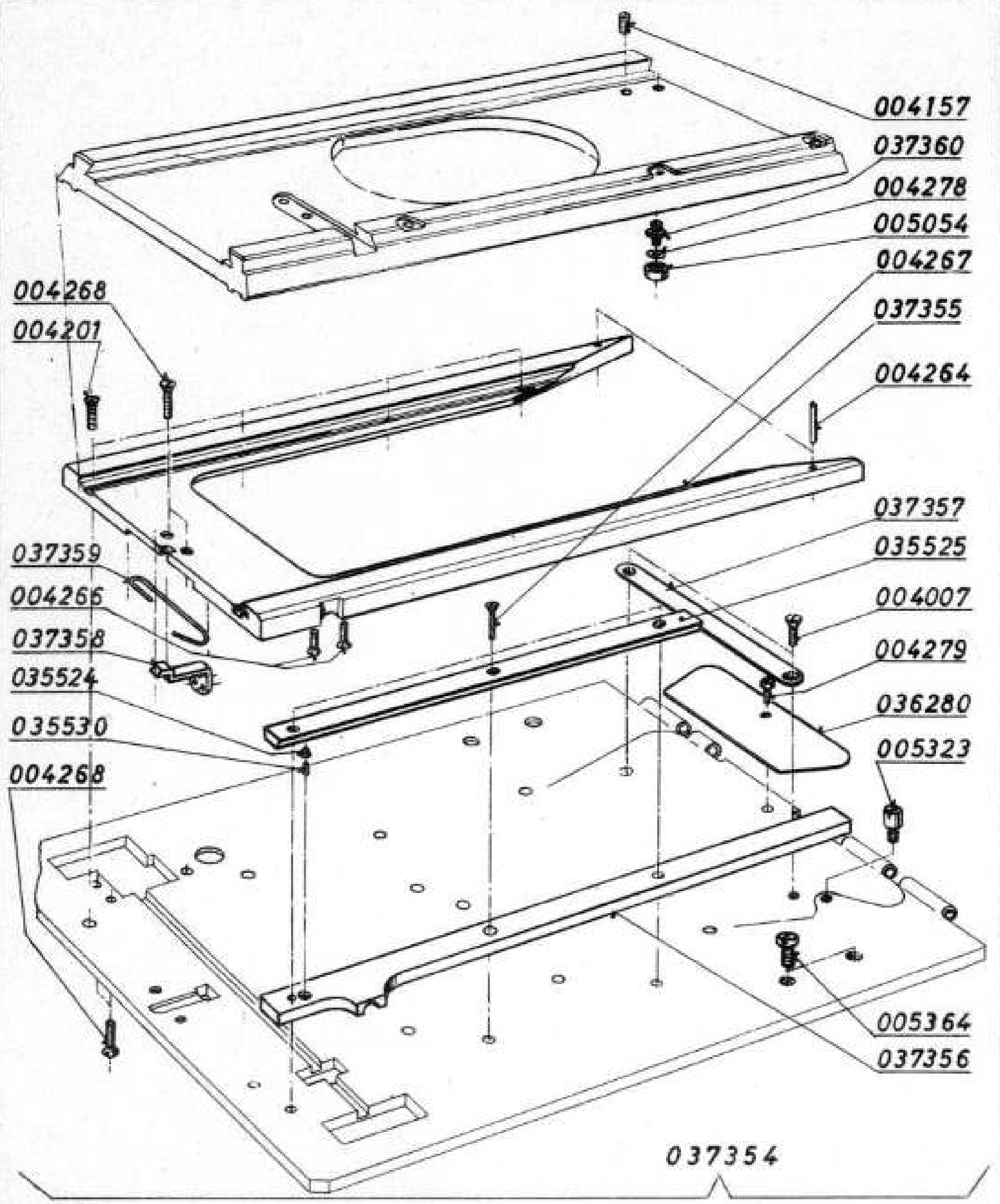
004157
037360
004278
005054
004267
037355
004264
004268
004201
037357
035525
037359
004007
004266
037358
004279
035524
036280
035530
005323
004268
005364
037356
037354

| | Lfd. Nr. | Stück-zahl | Benennung | Sach-Nr. | Bemerkung |
|---|---|---|---|---|---|
| | 1 | 1 | Laufboden vollst. | 037354.1.003.11 | |
| | 2 | 1 | Unterschlitten (Rohteil) | 034850.1.003.16 | |
| | 3 | 1 | Unterschlitten (Fertigt.) | 037355.1.003.15 | |
| | 4 | 1 | Leiste | 037356.1.003.15 | |
| | 5 | 1 | Auflageleiste | 037357.1.003.15 | |
| | 6 | 1 | Riegel | 037358.1.003.15 | |
| | 7 | 1 | Riegelfeder | 037359.1.003.15 | |
| | 8 | 1 | Lagerbolzen | 037360.1.003.15 | |
| | 9 | | | | |
| | 10 | 1 | Rastnippel | 035524.1.001.35 | |
| | 11 | 1 | Führungsleiste | 035525.1.001.35 | |
| | 12 | 1 | Druckfeder | 035530.1.001.35 | |
| | 13 | 1 | Lichtschachtversteifung | 036280.1.167.15 | |
| | 14 | | | | |
| | 15 | | | | |
| | 16 | | | | |
| | 17 | | | | |
| | 18 | 1 | Zylinderschraube m.abn.Kopf | 005323 | M3x3,8 LIN 3.120/2 br |
| | 19 | ? | Scheibe | 004278 | 7x3,1x0,2LIN3.305 bl |
| | 20 | | | | nach Bedarf |
| | 21 | | | | |
| | 22 | | | | |
| | 23 | 2 | Zylinderstift | 004264 | 2m 6x10 DIN 7 br |
| | 24 | | | | |
| | 25 | 2 | Senkschraube | 004007 | M 2 x 4 L DIN 63 br |
| | 26 | 2 | Senkschraube | 004266 | M 2 x 7 L DIN 63 br |
| | 27 | 3 | Senkschraube | 004267 | M 2 x 8 L DIN 63 br |
| | 28 | 8 | Senkschraube | 004201 | M 2,3 x 5 L DIN 63 br |
| | 29 | 5 | Senkschraube | 004268 | M 2,3 x 6 L DIN 63 br |
| | 30 | | | | |
| | 31 | 1 | Zylinderschraube | 004279 | M 1,7 x 2 L DIN 84 br |
| | 32 | 4 | Linsenschraube | 005364 | M 2,6 x 6 L DIN85cr rf |
| | 33 | | | | |
| | 34 | | | | |
| | 35 | 1 | Gewindestift | 004157 | M 3 x 5 DIN 551 br |
| | 36 | | | | |
| | 37 | | | | |
| | 38 | 1 | Radialkugellager | 005054 | Ro 2580 2,5x8 Fa. RMB |
| | 39 | | | | |
| | 40 | | | | |
| | 41 | | | | |
| | 42 | | | | |
| | 43 | | | | bish.Nr. 066-St |

| | | | | | | | | | | | | | | | | | | | | | | |
|---|---|---|---|---|---|---|---|---|---|---|---|---|---|---|---|---|---|---|---|---|---|---|
| Maßstab ≈ 1:1 | Ausg | Datum | Name | Ausg | Datum | Name | Ausg | Datum | Name | Ausg | Datum | Name | Ausg | Datum | Name | Ausg | Datum | Name | Ausg | Datum | Name | Name |
| | Änderungen | | | Änderungen | | | Änderungen | | | Änderungen | | | Änderungen | | | Änderungen | | | Änderungen | | | |

| | | | |
|---|---|---|---|
| b | 4.9.69 | [illegible] | |
| a | 20.8.68 | | |
| Ausg | Datum | Name | |
| Änderungen | | | |

| | Datum | Name |
|---|---|---|
| Bearb. | 3.7.68 | |
| Gepr. | | |
| Norm. | [illegible] | |

Linhof
NIKOLAUS KARPF K.G.
PRÄZISIONS-KAMERA-WERKE
MÜNCHEN 25

Super Technika V
13x18/5x7 in.

1.003.00

Blattzahl:
Typ:
Gruppe:

Blatt
10

Pausen-Nr.

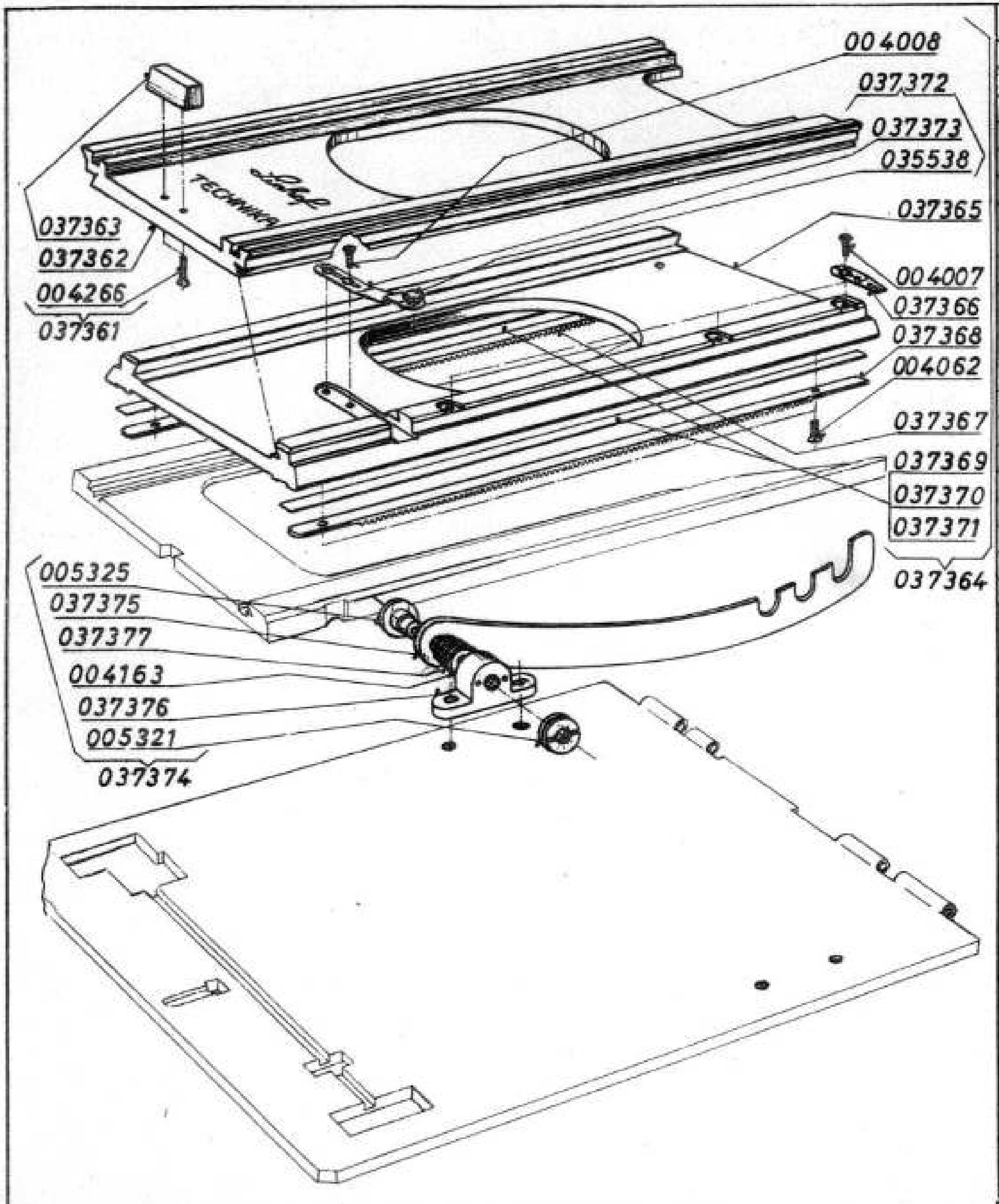
004008
037372
037373
035538
037365
004007
037366
037368
004062
037367
037369
037370
037371
037364
037363
037362
004266
037361
005325
037375
037377
004163
037376
005321
037374
Linhof
TECHNIKA

| Lfd. Nr. | Stück-zahl | Benennung | Sach-Nr. | Bemerkung |
|---|---|---|---|---|
| 1 | 1 | Oberschlitten vollst. | 037361.1.003.12 | |
| 2 | 1 | Oberschlitten (Rohteil) | 034883.1.003.16 | |
| 3 | 1 | Oberschlitten (Fertigt.) | o.Z.037362.1.003.15 | |
| 4 | 1 | Griffstück | 037363.1.003.15 | |
| 5 | | | | |
| 6 | | | | |
| 7 | 2 | Senkschraube | 004266 | M 2 x 7 L DIN 63 br |
| 8 | | | | |
| 9 | | | | |
| 10 | 1 | Mittelschlitten vollst. | o.Z.037364.1.003.12 | |
| 11 | 1 | Mittelschlitten (Rohteil) | 034879.1.003.16 | |
| 12 | 1 | Mittelschlitten (Fertigt.) | 037365.1.003.15 | |
| 13 | 3 | Zeiger | 037366.1.003.15 | |
| 14 | 1 | Zahnstange rechts | 037367.1.003.15 | |
| 15 | 1 | Zahnstange links | 037368.1.003.15 | |
| 16 | ? | Justierstreifen o.Z. | 037369.1.003.15 | $178_{-0,5}$x3,5x0,05 |
| 17 | ? | Justierstreifen o.Z. | 037370.1.003.15 | $178_{-0,5}$x3,5x0,1 } m.Bed. |
| 18 | ? | Justierstreifen o.Z. | 037371.1.003.15 | $178_{-0,5}$x3,5x0,2 |
| 19 | | | | |
| 20 | 4 | Senkschraube | 004062 | M 2 x 3 LIN 3.108 br |
| 21 | | | | |
| 22 | 2 | Senkschraube | 004008 | M 2 x 3 L DIN 63 cr |
| 23 | 3 | Senkschraube | 004007 | M 2 x 4 L DIN 63 br |
| 24 | | | | |
| 25 | | | | |
| 26 | 1 | Oberschlittenfeder vollst. | 037372.1.003.13 | |
| 27 | 1 | Oberschlittenfeder | 037373.1.003.15 | |
| 28 | | | | |
| 29 | 1 | Druckknopf | 035538.1.001.35 | |
| 30 | | | | |
| 31 | | | | |
| 32 | | | | |
| 33 | | | | |
| 34 | 1 | Strebe re | 037374.1.003.12 | |
| 35 | 1 | Dreifachstrebe | 037375.1.003.15 | |
| 36 | 1 | Federgehäuse (Rohteil) | 034878.1.003.16 | |
| 37 | 1 | Federgehäuse (Fertigt.) | 037376.1.003.15 | |
| 38 | 1 | Torsionsfeder rechts | 037377.1.003.15 | |
| 39 | | | | |
| 40 | ? | Scheibe | 004163 | 7,5x4,2x0,1LIN3.305bl.n.B. |
| 41 | 1 | Zyl.-Schraube m.Ansatz | 005325 | M 4x8,4x6 LIN 3.137/3cr |
| 42 | 1 | Schlitzmutter | 005321 | M 4 LIN 3.205/3 cr rf |
| 43 | | | | bish.Nr. 066-St |

| Ausg. | Datum | Name |
|---|---|---|
| c | 2.9.69 | |
| b | [illegible] | |
| a | 18.9.68 | |

Änderungen

| | Datum | Name |
|---|---|---|
| Bearb. | 3.7.68 | |
| Gepr. | | |
| Norm. | [illegible] | |

Linhof
NIKOLAUS KARPF K.G.
PRÄZISIONS-KAMERA-WERKE
MÜNCHEN 25

Super Technika V
13x18/5x7 in.

1.003.00

Blattzahl:
Typ:
Gruppe:
Pausen-Nr.
Blatt 11

Maßstab ≈ 1:1

| Ausg. | Datum | Name | Ausg. | Datum | Name | Ausg. | Datum | Name | Ausg. | Datum | Name | Ausg. | Datum | Name | Ausg. | Datum | Name | Ausg. | Datum | Name |
|---|---|---|---|---|---|---|---|---|---|---|---|---|---|---|---|---|---|---|---|---|
| Änderungen | | | Änderungen | | | Änderungen | | | Änderungen | | | Änderungen | | | Änderungen | | | Änderungen | | |

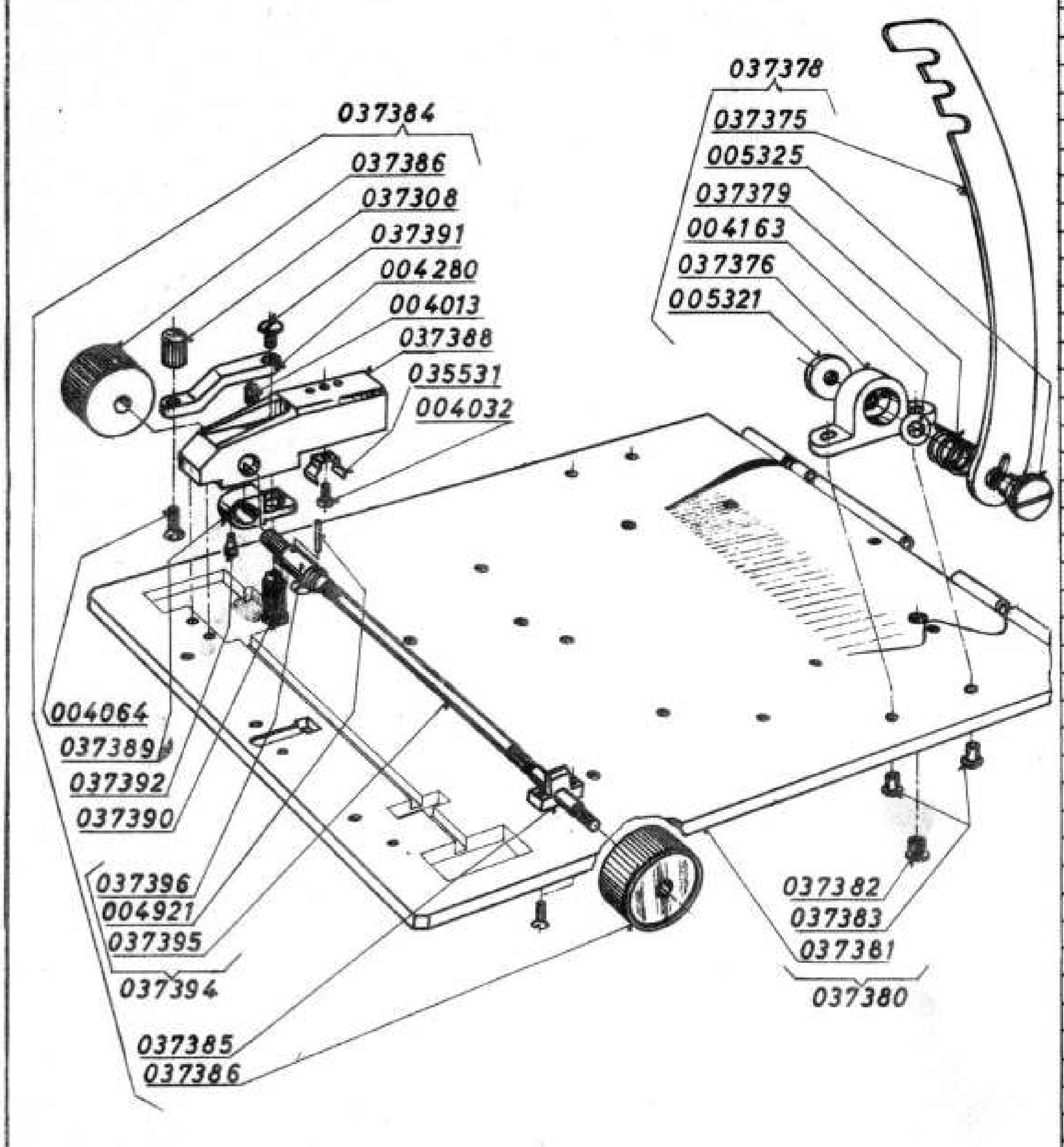
037384
037386
037308
037391
004280
004013
037388
035531
004032
037378
037375
005325
037379
004163
037376
005321
004064
037389
037392
037390
037396
004921
037395
037394
037385
037386
037382
037383
037381
037380

| Lfd. Nr. | Stückzahl | Benennung | Sach-Nr. | Bemerkung |
|---|---|---|---|---|
| 1 | 1 | Strebe li | 037378.1.003.12 | |
| 2 | 1 | Torsionsfeder links | 037379.1.003.15 | |
| 3 | | | | |
| 4 | 1 | Dreifachstrebe | 037375.1.003.15 | |
| 5 | 1 | Federgehäuse (Fertigt.) | 037376.1.003.15 | |
| 6 | | | | |
| 7 | | | | nach Bedarf |
| 8 | ? | Scheibe | 004163 | 7,5x4,2x0,1LIN3.305 bl |
| 9 | 1 | Zyl.-Schraube m.Ansatz | 005325 | M4x8,4x6 LIN 3.137 cr |
| 10 | 1 | Schlitzmutter | 005321 | M 4 LIN 3.205/3 cr rf |
| 11 | | | | |
| 12 | | | | |
| 13 | 1 | Laufboden m. Buchsen | 037380.1.003.12 | |
| 14 | 1 | Laufboden | 037381.1.003.15 | |
| 15 | 1 | Gewindebuchse | 037382.1.003.15 | |
| 16 | 4 | Nietbuchse | 037383.1.003.15 | |
| 17 | | | | |
| 18 | | | | |
| 19 | 1 | Schlittentrieb | 037384.1.003.12 | |
| 20 | 1 | Trieblager | 037385.1.003.15 | |
| 21 | 2 | Triebknopf | 037386.1.003.15 | |
| 22 | 1 | Klemmschuh (Rohteil) | 037387.1.003.16 | |
| 23 | 1 | Klemmschuh (Fertigteil) | 037388.1.003.15 | |
| 24 | 1 | Spannzange | 037389.1.003.15 | |
| 25 | 1 | Schraube | 037390.1.003.15 | |
| 26 | 1 | Hebel | 037391.1.003.15 | |
| 27 | 1 | Kegelschraube | 037392.1.003.15 | |
| 28 | 1 | Griff | 037308.1.003.15 | |
| 29 | | | | |
| 30 | 1 | Einrastfeder | 035531.1.001.35 | |
| 31 | | | | |
| 32 | | | | |
| 33 | 1 | Linsenschraube m.abn.K. | 004280 | M 2,3x4,5 LIN3.147rfcr |
| 34 | 1 | Senkschraube | 004064 | M 2 x 6 L DIN 63 br |
| 35 | 1 | Zylinderschraube | 004032 | M 2 x 3 L DIN 84 br |
| 36 | 1 | Gewindestift | 004013 | M 3 x 3 DIN 551 br |
| 37 | | | | |
| 38 | 1 | Triebstange m. Klemmbuchse | 037394.1.003.13 | |
| 39 | 1 | Triebstange | 037395.1.003.15 | |
| 40 | 1 | Klemmbuchse | 037396.1.003.15 | |
| 41 | | | | |
| 42 | 1 | Zylinderkerbstift | 004921 | 1,5 x 8 DIN 1473 mi |
| 43 | | | | bish.Nr. 066-St |

≈ 1:1

| Ausg. | Datum | Name | Ausg. | Datum | Name | Ausg. | Datum | Name | Ausg. | Datum | Name | Ausg. | Datum | Name | Ausg. | Datum | Name | Ausg. | Datum | Name | Ausg. | Datum | Name |
|---|---|---|---|---|---|---|---|---|---|---|---|---|---|---|---|---|---|---|---|---|---|---|---|
| | | | | | | | | | | | | | | | | | | | | | a | 4.2.69 | Kräh... |
| Änderungen | | | Änderungen | | | Änderungen | | | Änderungen | | | Änderungen | | | Änderungen | | | Änderungen | | | Änderungen | | |

| | Datum | Name |
|---|---|---|
| Bearb. | 3.7.68 | |
| Gepr. | | |
| Norm. | 2.8.68 | |

Linhof
NIKOLAUS KARPF K.G.
PRÄZISIONS-KAMERA-WERKE
MÜNCHEN 25

Super Technika V
13x18/5x7 in.

1,003.00

Blattzahl
Typ:
Gruppe:

Pausen-Nr.

Blatt
12

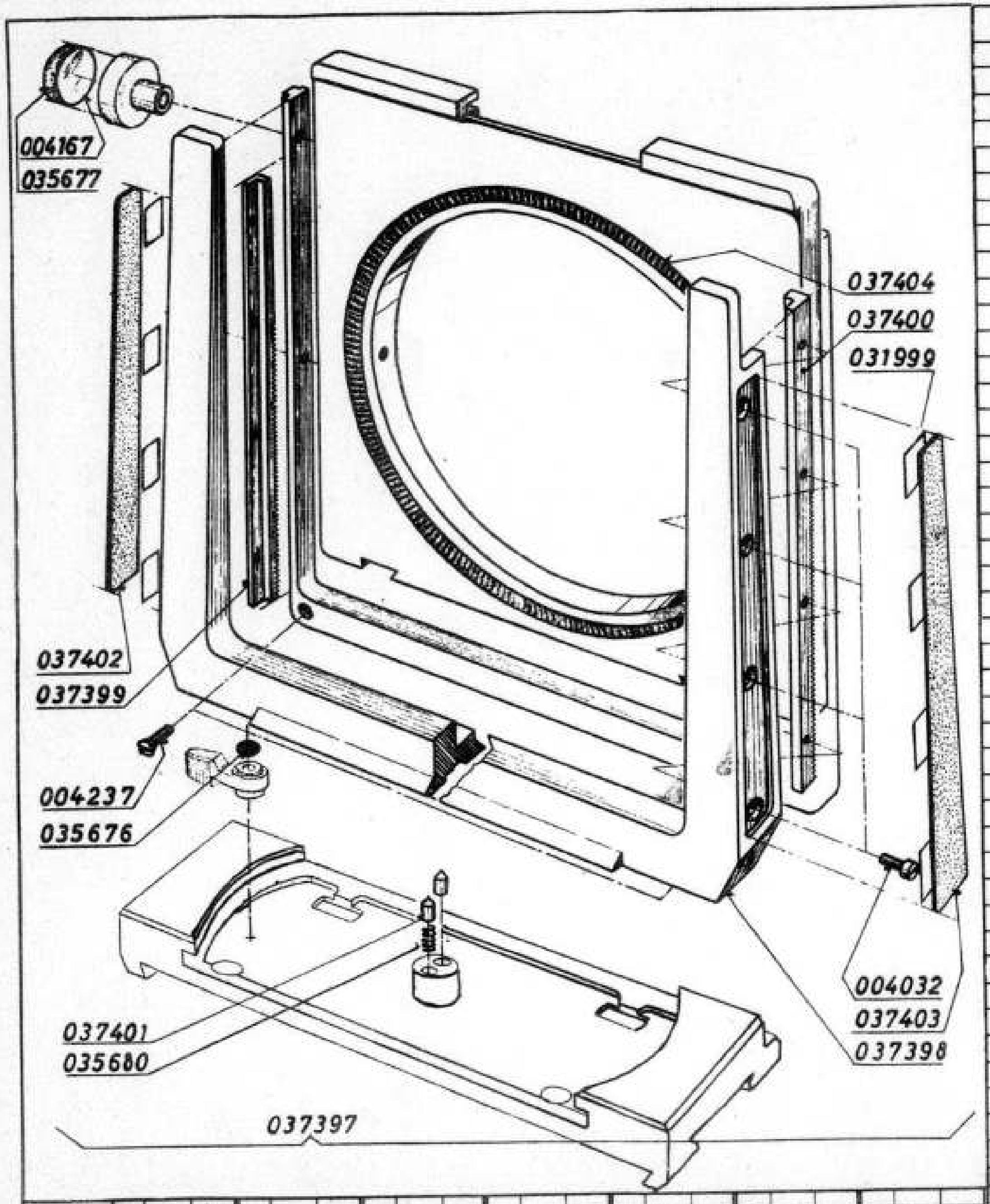

| | Lfd. Nr. | Stück-zahl | Benennung | Sach-Nr. | Bemerkung |
|---|---|---|---|---|---|
| | 1 | 1 | Standarte vollst. | 037397.1.003.20 | |
| | 2 | 1 | Standartenbügel (Roht.) | 034880.1.003.26 | |
| | 3 | 1 | Standartenbügel (Fertigt.) | 037398.1.003.25 | |
| | 4 | 1 | Zahnstange rechts | 037399.1.003.25 | |
| | 5 | 1 | Zahnstange links | 037400.1.003.25 | |
| | 6 | 2 | Anschlag | 037401.1.003.25 | |
| | 7 | | | | |
| | 8 | 1 | Kamerabezugsleder rechts o.Z. | 037402.1.003.25 | |
| | 9 | 1 | Kamerabezugsleder links o.Z. | 037403.1.003.25 | |
| | 10 | 1 | Dichtungsstreifen o.Z. | 037404.1.003.25 | KS-Samtstreifen |
| | 11 | | | | |
| | 12 | 2 | Kamerabezugsleder o.Z. | 035676.1.001.45 | |
| | 13 | 2 | Kamerabezugsleder o.Z. | 035677.1.001.45 | |
| | 14 | 2 | Druckfeder | 035680.1.001.45 | |
| | 15 | | | | |
| | 16 | 8 | Abdeckblech | 031999.1.005.25 | |
| | 17 | | | | |
| | 18 | | | | |
| | 19 | | | | |
| | 20 | 2 | Scheibe | 004167 | 14,8x0,05 LIN3.305 bl |
| | 21 | | | | |
| | 22 | 2 | Senkschraube | 004237 | M 2 x 10 L DIN 63 br |
| | 23 | 8 | Zylinderschraube | 004032 | M 2 x 3 L DIN 84 br |
| | 24 | | | | |
| | 25 | | | | |
| | 26 | | | | |
| | 27 | | | | |
| | 28 | | | | |
| | 29 | | | | |
| | 30 | | | | |
| | 31 | | | | |
| | 32 | | | | |
| | 33 | | | | |
| | 34 | | | | |
| | 35 | | | | |
| | 36 | | | | |
| | 37 | | | | |
| | 38 | | | | |
| | 39 | | | | |
| | 40 | | | | |
| | 41 | | | | |
| | 42 | | | | |
| | 43 | | | | bish.Nr. 066-St |

≈ 1:1

| Ausg. | Datum | Name | Ausg. | Datum | Name | Ausg. | Datum | Name | Ausg. | Datum | Name | Ausg. | Datum | Name | Ausg. | Datum | Name | Ausg. | Datum | Name |
|---|---|---|---|---|---|---|---|---|---|---|---|---|---|---|---|---|---|---|---|---|
| Änderungen | | | Änderungen | | | Änderungen | | | Änderungen | | | Änderungen | | | Änderungen | | | Änderungen | | |

| Ausg. | Datum | Name |
|---|---|---|
| a | 4.8.69 | Kämther |
| Änderungen | | |

| | Datum | Name |
|---|---|---|
| Bearb. | 3.7.68 | Ey |
| Gepr. | | |
| Norm. | 3.7.68 | Sel |

Linhof
NIKOLAUS KARPF K.G.
PRÄZISIONS-KAMERA-WERKE
MÜNCHEN 25

Super Technika V
13x18/5x7 in.

1.003.00

Blattzahl:
Typ:
Gruppe:

Blatt 13

Pausen-Nr.

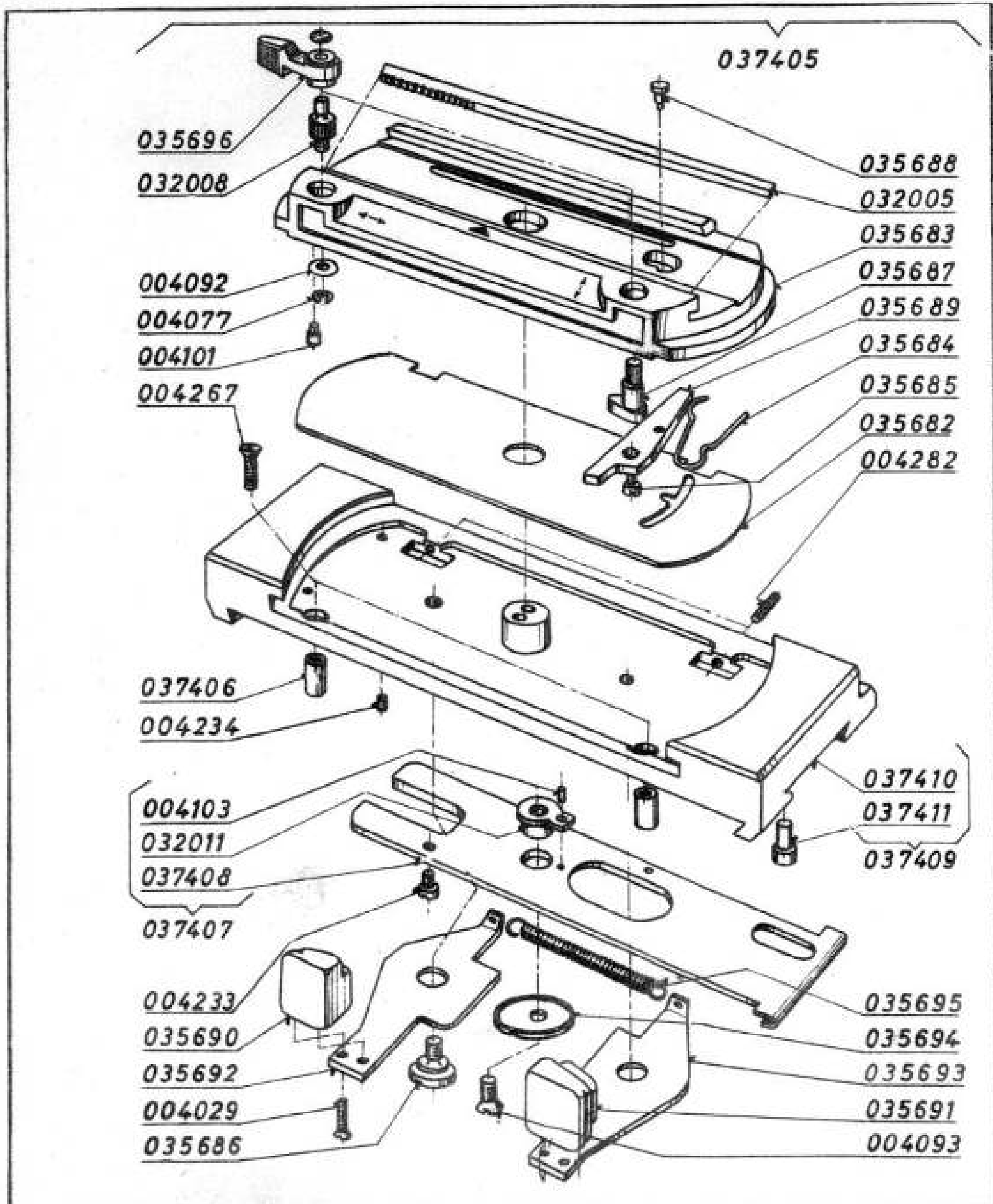
037405
035696
032008
035688
032005
035683
035687
004092
004077
004101
035689
035684
004267
035685
035682
004282
037406
004234
037410
004103
032011
037408
037411
037409
037407
004233
035690
035692
004029
035686
035695
035694
035693
035691
004093

| Lfd. Nr. | Stück-zahl | Benennung | Sach-Nr. | Bemerkung |
|---|---|---|---|---|
| 1 | 1 | Standartenunterteil | 037405.1.003.21 | |
| 2 | 2 | Anschlagbuchse | 037406.1.003.25 | |
| 3 | | | | |
| 4 | 1 | Andruckplatte | 035682.1.001.45 | |
| 5 | 1 | Standartenaufnahme (PT) | 035683.1.001.45 | |
| 6 | 1 | Andruckfeder | 035684.1.001.45 | |
| 7 | 1 | Zylinderschraube | 035685.1.001.45 | |
| 8 | 2 | Ansatzschraube | 035686.1.001.45 | |
| 9 | 1 | Nocke | 035687.1.001.45 | |
| 10 | 1 | Zapfenschraube | 035688.1.001.45 | |
| 11 | 1 | Rasthebel | 035689.1.001.45 | |
| 12 | 1 | Griff rechts (Fertigt.) | 035690.1.001.45 | |
| 13 | 1 | Griff links (Fertigt.) | 035691.1.001.45 | |
| 14 | 1 | Klemmhebel rechts | 035692.1.001.45 | |
| 15 | 1 | Klemmhebel links | 035693.1.001.45 | |
| 16 | 1 | Exzenter | 035694.1.001.45 | |
| 17 | 1 | Zugfeder | 035695.1.001.45 | |
| 18 | 2 | Hebel (Fertigt.) | 035696.1.001.45 | |
| 19 | | | | |
| 20 | 1 | Keilleiste | 032005.1.005.25 | |
| 21 | 1 | Ritzelwelle | 032008.1.005.25 | |
| 22 | | | | nach Bedarf |
| 23 | ? | Scheibe | 004092 | 5,8x3,5x0,1LIN 3.305 |
| 24 | 4 | Senkschraube | 004029 | M 2 x 5 LIN 3.108 br |
| 25 | 1 | Zylinderschraube | 004233 | M 2 x 1,5 LIN 3.119 br |
| 26 | 2 | Senkschraube | 004267 | M 2 x 8 L DIN 63 br |
| 27 | 1 | Senkschraube | 004093 | 3 x 4 L DIN 63 br |
| 28 | 4 | Gewindestift | 004234 | M 2 x 3 DIN 551 br |
| 29 | 2 | Gewindestift | 004282 | M 2,3 x 8 DIN 551 br |
| 30 | 1 | Gewindestift m. Zapfen | 004101 | M 2x2,5x1,6 DIN 926 br |
| 31 | 1 | Sicherungsscheibe | 004077 | 1,9 DIN 6799 |
| 32 | | | | |
| 33 | 1 | Klemmschlitten vollst. | 037407.1.003.22 | |
| 34 | 1 | Klemmschlitten | 037408.1.003.25 | |
| 35 | | | | |
| 36 | 1 | Buchse | 032011.1.005.25 | |
| 37 | | | | |
| 38 | 1 | Zylinderstift | 004103 | 0,8m 6x2 DIN 7 bl |
| 39 | | | | |
| 40 | 1 | Standartenschlitten vollst. | 037409.1.003.22 | |
| 41 | 1 | Standartenschlitten(Roht.) | 034884.1.003.26 | |
| 42 | 1 | Standartenschlitten (Fertigteil) o.Z. | 037410.1.003.25 | |
| 43 | 1 | Nippel | 037411.1.003.25 | |

Maßstab ≈ 1:1

| Ausg. | Datum | Name |
|---|---|---|
| | 1.261 | |

Änderungen

| | Datum | Name |
|---|---|---|
| Bearb. | 3.7.68 | |
| Gepr. | | |
| Norm. | 8.7.68 | |

Linhof
NIKOLAUS KARPF K.G.
PRÄZISIONS-KAMERA-WERKE
MÜNCHEN 25

Super Technika V
13x18/5x7 in.

1.003.00

Blattzahl:
Typ:
Gruppe:
Pausen-Nr.
Blatt 14

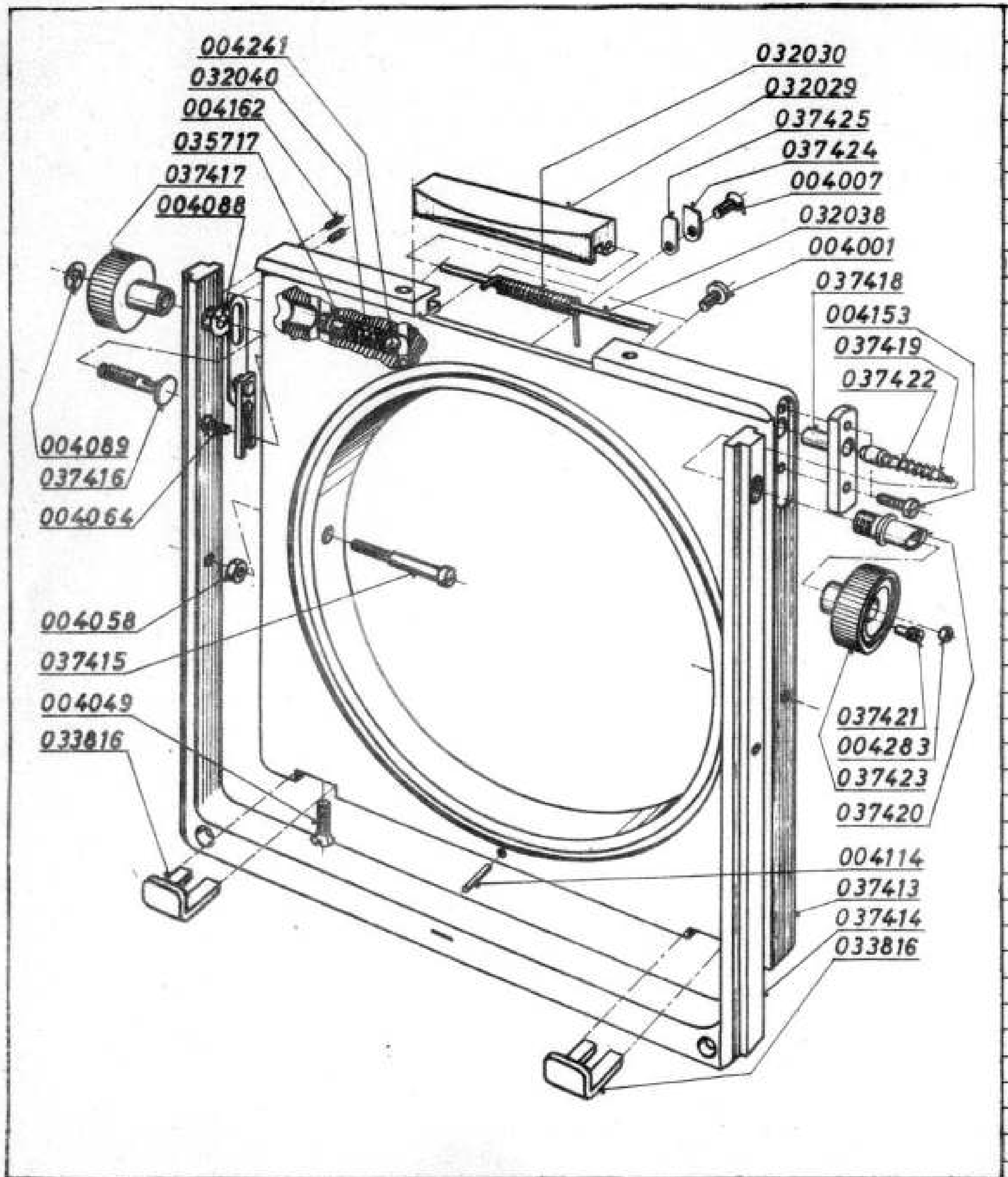
004241
032040
004162
035717
037417
004088
032030
032029
037425
037424
004007
032038
004001
037418
004153
037419
037422
004089
037416
004064
004058
037415
004049
033816
037421
004283
037423
037420
004114
037413
037414
033816

| Lfd. Nr. | Stück-zahl | Benennung | Sach-Nr. | Bemerkung |
|---|---|---|---|---|
| 1 | 1 | O-Plattenaufnahme vollst. | 037412.1.003.21 | |
| 2 | 1 | O-Plattenaufnahme (Roht.) | 034885.1.003.26 | |
| 3 | 1 | O-Plattenaufnahme (Fertigt.) | 037413.1.003.25 | |
| 4 | 1 | Rahmen (Rohteil) | 034886.1.003.26 | |
| 5 | 1 | Rahmen (Fertigteil) | 037414.1.003.25 | |
| 6 | 2 | Lagerschraube | 037415.1.003.25 | |
| 7 | 1 | Klemmschraube | 037416.1.003.25 | |
| 8 | 1 | Klemmknopf | 037417.1.003.25 | |
| 9 | 1 | Einrastleiste | 037418.1.003.25 | |
| 10 | 1 | Rastbolzen | 037419.1.003.25 | |
| 11 | 1 | Führungsbuchse | 037420.1.003.25 | |
| 12 | 1 | Rastschraube | 037421.1.003.25 | |
| 13 | 1 | Druckfeder | 037422.1.003.25 | |
| 14 | 1 | Rastknopf | 037423.1.003.25 | |
| 15 | 1 | Halteblech | 037424.1.003.25 | |
| 16 | 1 | Haltefeder | 037425.1.003.25 | |
| 17 | | | | |
| 18 | | | | |
| 19 | 1 | Gewindebolzen | 035717.1.001.45 | |
| 20 | | | | |
| 21 | 1 | Schnapper (Fertigt.) | 032029.1.005.25 | |
| 22 | 1 | Torsionsfeder | 032030.1.005.25 | |
| 23 | 1 | Achse o.Z. | 032038.1.005.25 | |
| 24 | 1 | Druckfeder | 032040.1.005.25 | |
| 25 | | | | |
| 26 | 2 | O-Plattenhalter | 033816.1.017.45 | |
| 27 | | | | |
| 28 | | | | |
| 29 | 1 | Scheibe | 004088 | 7x4,1x0,4 LIN 3.305 bl |
| 30 | 2 | Linsenschraube m.abn.Kopf | 004001 | M 2 x 3 LIN 3.143 br |
| 31 | | | | |
| 32 | 1 | Senkschraube | 004007 | M 2 x 4 L DIN 63 br |
| 33 | 1 | Senkschraube | 004064 | M 2 x 6 L DIN 63 br |
| 34 | 2 | Senkschraube | 004049 | M 3 x 8 L DIN 63 br |
| 35 | 2 | Zylinderschraube | 004153 | M 2 x 6 L DIN 84 br |
| 36 | 2 | Sechskantmutter | 004058 | BM 3 DIN 439 br |
| 37 | 1 | Sechskantmutter | 004283 | M 1,7 DIN 934 br |
| 38 | 2 | Gewindestift | 004162 | M 1,7 x 4 DIN 551 br |
| 39 | 1 | Spannhülse | 004114 | 1,5 x 10 DIN 1481 |
| 40 | | | | |
| 41 | 1 | Kugel | 004241 | 5 mm III DIN 5401 |
| 42 | 1 | Sicherungsscheibe | 004089 | 2,3 DIN 6799 |
| 43 | | | | bish.Nr. 066-St |

Maßstab ≈ 1:1

| Ausg. | Datum | Name | Ausg. | Datum | Name | Ausg. | Datum | Name | Ausg. | Datum | Name | Ausg. | Datum | Name | Ausg. | Datum | Name | Ausg. | Datum | Name | Ausg. | Datum | Name |
|---|---|---|---|---|---|---|---|---|---|---|---|---|---|---|---|---|---|---|---|---|---|---|---|
| | | | | | | | | | | | | | | | | | | | | | ▬ | 1.9.69 | [illegible] |
| Änderungen | | | Änderungen | | | Änderungen | | | Änderungen | | | Änderungen | | | Änderungen | | | Änderungen | | | Änderungen | | |

| | Datum | Name |
|---|---|---|
| Bearb. | 3.7.68 | |
| Gepr. | | |
| Norm. | 8.7.68 | |

Linhof
NIKOLAUS KARPF K.G.
PRÄZISIONS-KAMERA-WERKE
MÜNCHEN 25

Super Technika V
13x18/5x7 in.

1.003.00

Blattzahl:
Typ:
Gruppe:

Pausen-Nr.

Blatt 15

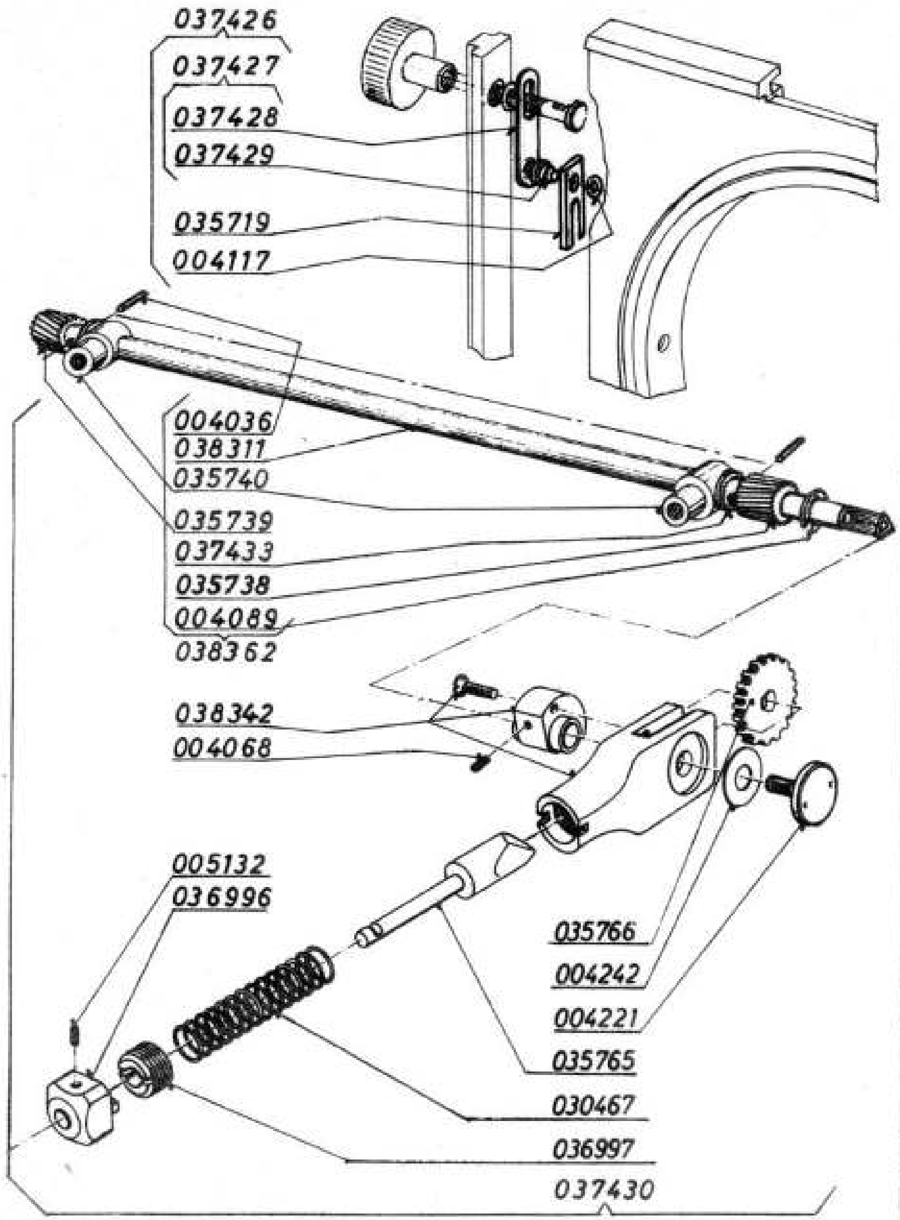
037426
037427
037428
037429
035719
004117
004036
038311
035740
035739
037433
035738
004089
038362
038342
004068
005132
036996
035766
004242
004221
035765
030467
036997
037430

| Lfd. Nr. | Stück-zahl | Benennung | Sach-Nr. | Bemerkung |
|---|---|---|---|---|
| 1 | 1 | Schwinge vollst. | 037426.1.003.22 | |
| 2 | | | | |
| 3 | 1 | Justierlager | 035719.1.001.45 | |
| 4 | | | | |
| 5 | 1 | Scheibe | 004117 | 5x1,5x0,5 LIN 3.305 br |
| 6 | | | | |
| 7 | | | | |
| 8 | 1 | Schwinge vormontiert | 037427.1.003.23 | |
| 9 | 1 | Schwinge | 037428.1.003.25 | |
| 10 | 1 | Ansatzbolzen | 037429.1.003.25 | |
| 11 | | | | |
| 12 | | | | |
| 13 | | | | |
| 14 | 1 | Höhentrieb vollst. | 037430.1.003.21 | |
| 15 | 1 | Gehäuse (Klebegruppe) | 038342.1.001.43 | |
| 16 | | | | |
| 17 | 1 | Rastetift | 035765.1.001.45 | |
| 18 | 1 | Transportrad | 035766.1.001.45 | |
| 19 | 1 | Gewindebuchse | 036997.1.001.45 | |
| 20 | 1 | Griff | 036996.1.001.45 | |
| 21 | | | | |
| 22 | 1 | Druckfeder | 030467.1.118.05 | |
| 23 | | | | |
| 24 | 1 | Zylinderschraube | 004221 | M2x3,5 LIN3.131 rf cr |
| 25 | ? | Scheibe | 004242 7x3, | 1x0,1LIN3.305bl n.Bed. |
| 26 | 1 | Gewindestift | 005132 | M 1,4x2 DIN 551 br |
| 27 | 1 | Gewindestift | 004068 | M1,7x2,5 DIN551 br n.B. |
| 28 | | | | |
| 29 | | | | |
| 30 | 1 | Höhentriebachse vollst. | 038362.1.003.22 | |
| 31 | 1 | Höhentriebachse | 038311.1.003.25 | |
| 32 | 2 | Scheibe | 037433.1.003.25 | |
| 33 | | | | |
| 34 | 1 | Ritzel links | 035738.1.001.45 | |
| 35 | 1 | Ritzel rechts | 035739.1.001.45 | |
| 36 | 2 | Höhentrieblager | 035740.1.001.45 | |
| 37 | | | | |
| 38 | | | | |
| 39 | 2 | Spannhülse | 004036 | 1 x 4 DIN 1481 |
| 40 | 1 | Sicherungsscheibe | 004089 | 2,3 DIN 6799 |
| 41 | | | | |
| 42 | | | | |
| 43 | | | | bish.Nr. 066-St |

Maßstab
≈ 1:1

| Ausg. | Datum | Name |
|---|---|---|
| c | 2.1.69 | [illegible] |
| b | [illegible] | [illegible] |
| a | 17.1.68 | [illegible] |

Änderungen

| | Datum | Name |
|---|---|---|
| Bearb. | 3.7.68 | [illegible] |
| Gepr. | | |
| Norm | | |

Linhof
NIKOLAUS KARPF K.G.
PRÄZISIONS-KAMERA-WERKE
MÜNCHEN 25

Super Technika V
13x18/5x7 in.

1.003.00

Blattzahl Typ: Gruppe:
Pausen-Nr.
Blatt 16

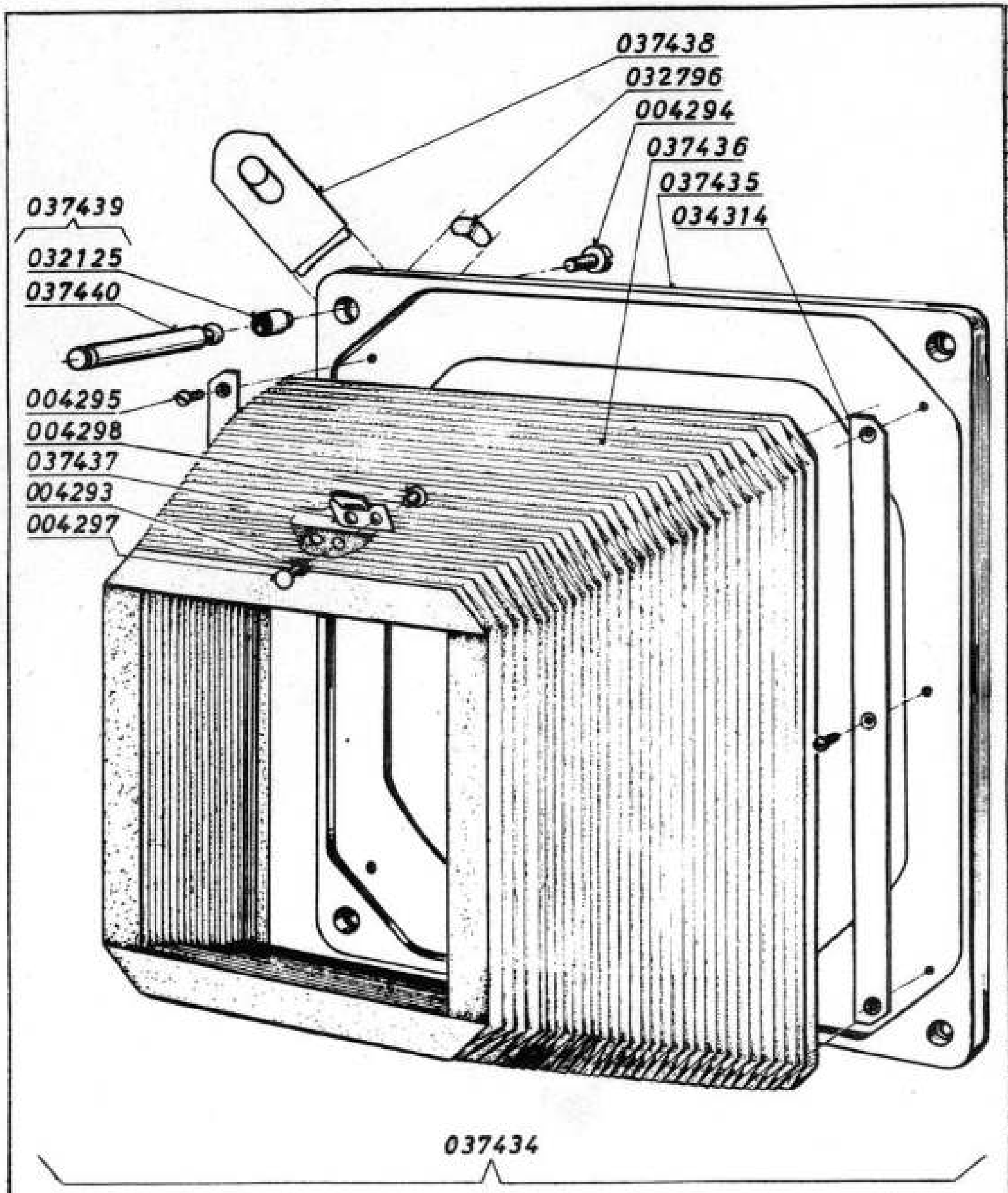
037438
032796
004294
037436
037435
034314
037439
032125
037440
004295
004298
037437
004293
004297
037434

| Lfd. Nr. | Stück-zahl | Benennung | Sach-Nr. | Bemerkung |
|---|---|---|---|---|
| 1 | 1 | Schwenkrahmen vollst. | 037434.1.003.30 | |
| 2 | 1 | Schwenkrahmen | 037435.1.003.35 | gef.aus037320.1.003.15 |
| 3 | 1 | Balgen | 037436.1.003.35 | |
| 4 | 1 | Balgenhalter | 037437.1.003.35 | |
| 5 | 4 | Drehrahmenhalter | 037438.1.003.35 | |
| 6 | | | | |
| 7 | | | | |
| 8 | 4 | Blattfeder | 032796.1.001.55 | |
| 9 | | | | |
| 10 | 2 | Leiste | 034314.1.018.15 | |
| 11 | | | | |
| 12 | | | | |
| 13 | 4 | Zylinderschraube | 004294 | M 3 x 6 LIN 3.120 ni |
| 14 | 2 | Scheibe | 004293 | 8,5x3x0,7 LIN 3.305 Le |
| 15 | | | | |
| 16 | 6 | Senkschraube | 004295 | M 2,6 x 4 L DIN 63 br |
| 17 | | | | |
| 18 | 2 | Kopfteil | 004297 | K 3 x 7 DIN 7331 ni |
| 19 | 2 | Nietteil | 004298 | BN 3x7x5 DIN 7331 ni |
| 20 | | | | |
| 21 | | | | |
| 22 | | | | |
| 23 | 4 | Kugelbolzen vollst. | 037439.1.003.31 | |
| 24 | 4 | Kugelbolzen | 037440.1.003.35 | |
| 25 | | | | |
| 26 | 4 | Kugelpfannen | 032125.1.005.45 | |
| 27 | | | | |
| 28 | | | | |
| 29 | | | | |
| 30 | | | | |
| 31 | | | | |
| 32 | | | | |
| 33 | | | | |
| 34 | | | | |
| 35 | | | | |
| 36 | | | | |
| 37 | | | | |
| 38 | | | | |
| 39 | | | | |
| 40 | | | | |
| 41 | | | | |
| 42 | | | | |
| 43 | | | | bish.Nr. 066-St |

| Ausg. | Datum | Name |
|---|---|---|
| b | 18.5.70 | [illegible] |
| a | 2.7.69 | [illegible] |

Änderungen

| | Datum | Name |
|---|---|---|
| Bearb. | 3.7.68 | [illegible] |
| Gepr. | | |
| Norm. | 8.7.68 | [illegible] |

Maßstab ≈ 1:2

Linhof
NIKOLAUS KARPF K.G.
PRÄZISIONS-KAMERA-WERKE
MÜNCHEN 25

Super Technika V
13x18/5x7 in.

Blattzahl:
Typ:
Gruppe:
Pausen-Nr.

1.003.00

Blatt
17

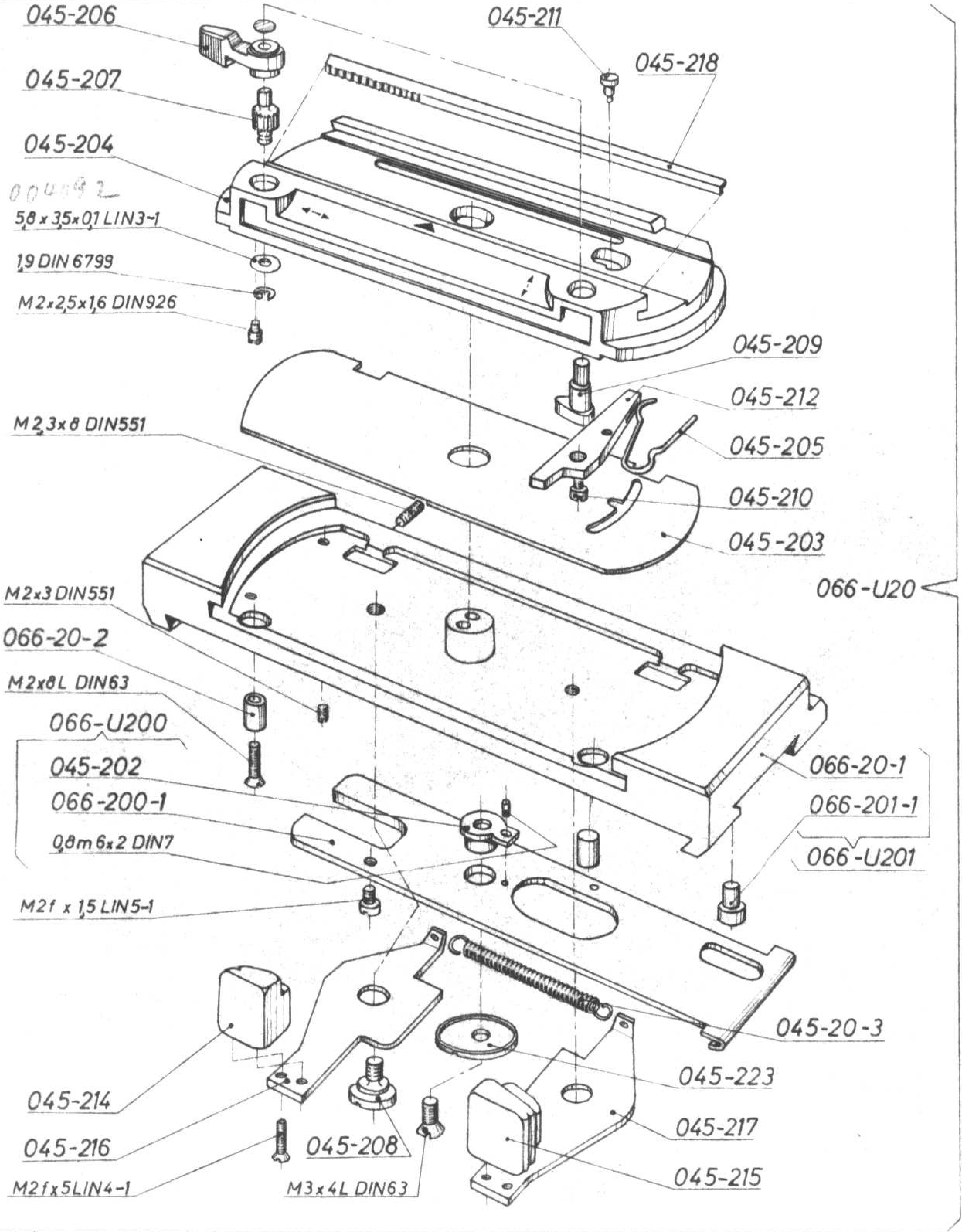
045-206
045-207
045-204
004492
5,8 x 3,5 x 0,1 LIN3-1
1,9 DIN 6799
M2 x 2,5 x 1,6 DIN926
045-211
045-218
045-209
045-212
045-205
045-210
045-203
M2,3 x 8 DIN551
066-U20
M2 x 3 DIN551
066-20-2
M2 x 8L DIN63
066-U200
045-202
066-200-1
0,8m 6 x 2 DIN7
M2f x 1,5 LIN5-1
066-20-1
066-201-1
066-U201
045-20-3
045-223
045-214
045-216
045-217
045-208
045-215
M2f x 5LIN4-1
M3 x 4L DIN63

| Maßstab | | | | | | | | | | | | | | | | | | | | | |
|---|---|---|---|---|---|---|---|---|---|---|---|---|---|---|---|---|---|---|---|---|---|
| ≈ 1:1 | Ausg. | Datum | Name | Ausg. | Datum | Name | Ausg. | Datum | Name | Ausg. | Datum | Name | Ausg. | Datum | Name | Ausg. | Datum | Name | Ausg. | Datum | Nam |
| | Änderungen | | | Änderungen | | | Änderungen | | | Änderungen | | | Änderungen | | | Änderungen | | | Änderungen | | |

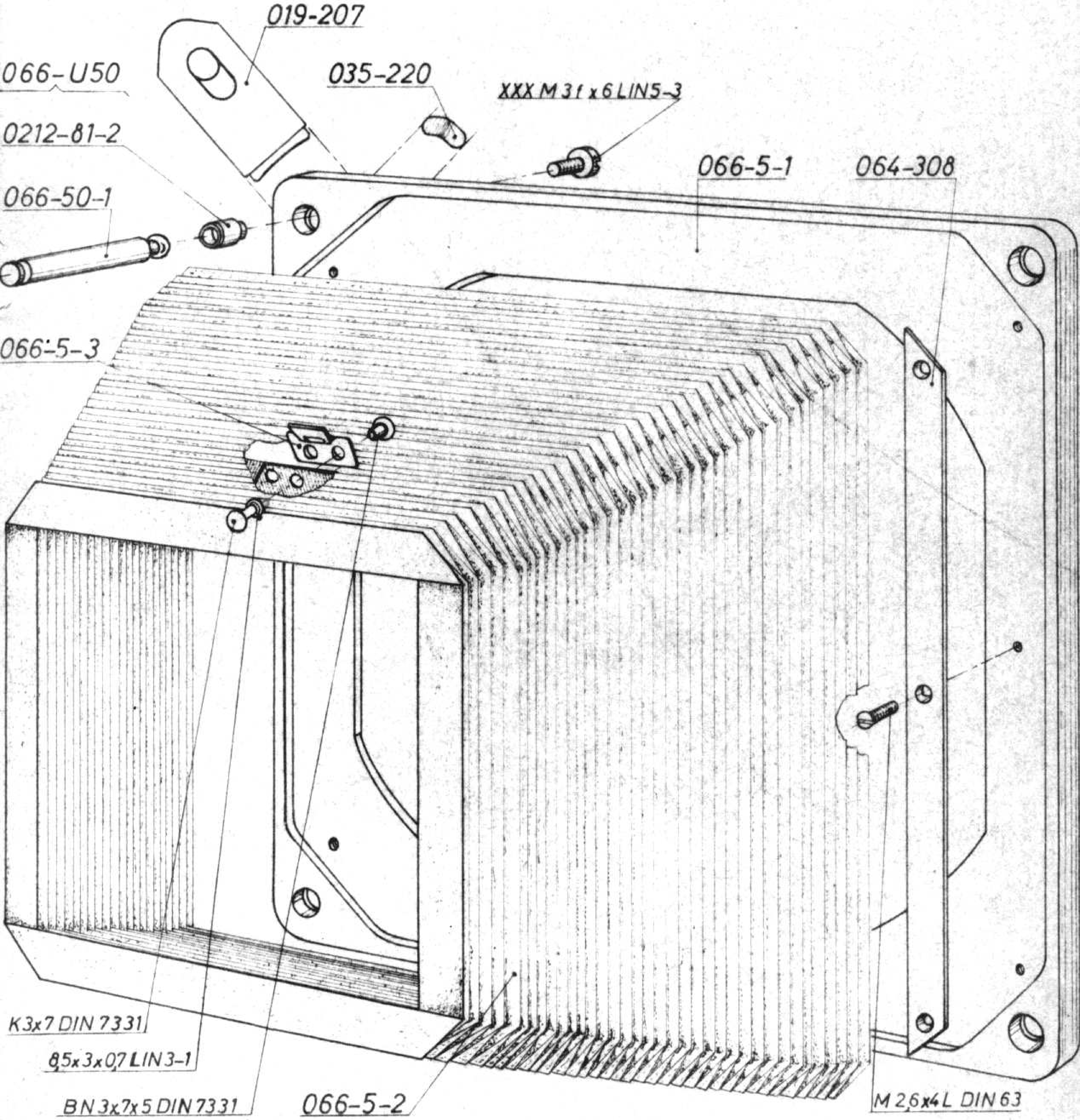
019-207
066-U50
035-220
XXX M 3 f x 6 LIN5-3
0212-81-2
066-5-1
064-308
066-50-1
066-5-3
K3x7 DIN 7331
8,5x3x0,7 LIN 3-1
BN 3x7x5 DIN 7331
066-5-2
M 2,6x4 L DIN 63

| | | | | | | | | | | | | | | | | | | | | | |
|---|---|---|---|---|---|---|---|---|---|---|---|---|---|---|---|---|---|---|---|---|---|
| Maßstab<br>≈1: 2 | Ausg. | Datum | Name | Ausg. | Datum | Name | Ausg. | Datum | Name | Ausg. | Datum | Name | Ausg. | Datum | Name | Ausg. | Datum | Name | Ausg. | Datum | Name |
| | Änderungen | | | Änderungen | | | Änderungen | | | Änderungen | | | Änderungen | | | Änderungen | | | Änderungen | | |

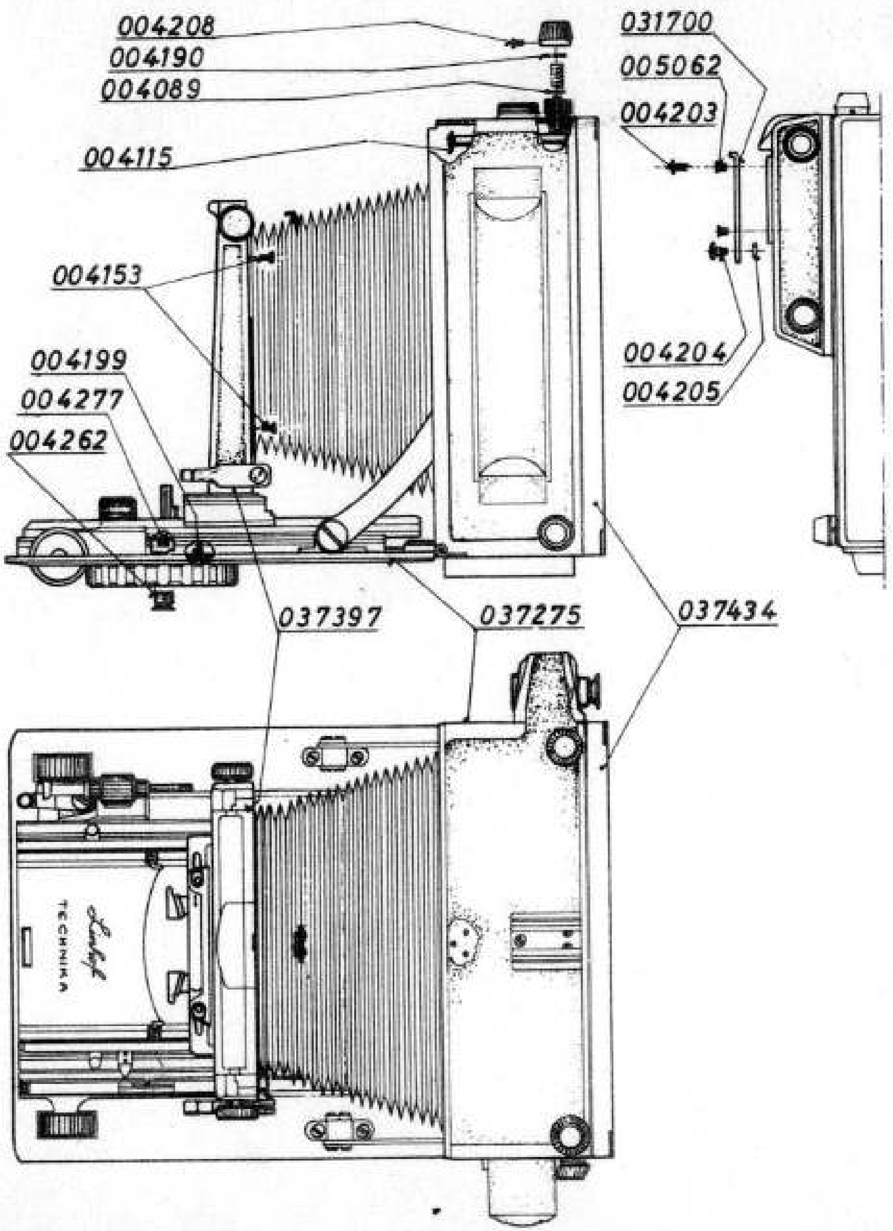

| Lfd. Nr. | Stück-zahl | Benennung | Sach-Nr. | Bemerkung |
|---|---|---|---|---|
| 1 | 1 | Blitzschuh | 031700.1.005.05 | |
| 2 | | | | |
| 3 | | | | |
| 4 | 1 | Zylinderschrb.m.abn.Kopf | 004277 | M2,3x3 LIN 3.132 br |
| 5 | 2 | Reduzierbuchse 1/4" | 004262 | LIN 3.213 nach Bedarf |
| 6 | 4 | Scheibe | 004190 | 9-0,1x0,3 LIN 3.305 |
| 7 | | | | |
| 8 | | | | |
| 9 | ? | Senkschraube | 004199 | M1,4x2 L DIN63 br n.B. |
| 10 | 2 | Senkschraube | 005062 | M 3 x 6 L DIN 63 or rf |
| 11 | | | | |
| 12 | 1 | Linsenschraube | 004203 | M 3 x 8 DIN 921 ni |
| 13 | 1 | Linsenschraube m.Ansatz | 004204 | M 3x1,6x4 DIN 923 |
| 14 | 1 | Sechskantmutter | 004205 | M 3 DIN 934 ni |
| 15 | | | | auf Wunsch f. Heiland-Blitzgerät |
| 16 | | | | |
| 17 | 4 | Zylinderschraube | 004153 | M 2 x 6 L DIN 84 br |
| 18 | 4 | Linsensenkschraube | 004208 | M1,4x3,5 L DIN 91 br |
| 19 | | | | |
| 20 | | | | |
| 21 | 4 | Sicherungsscheibe | 004089 | 2,3 DIN 6799 |
| 22 | 4 | Sicherungsscheibe | 004115 | 3,2 DIN 6799 |
| 23 | | | | |
| 24 | | | | |
| 25 | | | | |
| 26 | | | | |
| 27 | 1 | Gehäuse m.Laufboden o.Z. | 037275.1.003.10 | |
| 28 | | | | |
| 29 | | | | |
| 30 | 1 | Standarte vollst. | 037397.1.003.20 | |
| 31 | | | | |
| 32 | | | | |
| 33 | 1 | Schwenkrahmen vollst. | 037434.1.003.30 | |
| 34 | | | | |
| 35 | | | | |
| 36 | | | | |
| 37 | | | | |
| 38 | | | | |
| 39 | | | | |
| 40 | | | | |
| 41 | | | | |
| 42 | | O-Platten f. S.-Techn. | 13x18 siehe K-Nr. | |
| 43 | | | 1.112 bis 1.114 | bish.Nr. 066-St |

| | Datum | Name |
|---|---|---|
| Bearb. | 3.7.68 | |
| Gepr. | | |
| Norm. | 9.7.68 | |

| ◆ | 2.9.69 | Kö |
|---|---|---|
| Ausg. | Datum | Name |

Änderungen

Linhof
NIKOLAUS KARPF K.G.
PRÄZISIONS-KAMERA-WERKS
MÜNCHEN 25

Super Technika V
13x18/5x7 in.

1.003.00

Blattzahl d. Typ: Gruppe:

Blatt 2

Pausen-Nr.

| Ausg. | Datum | Name | Ausg. | Datum | Name | Ausg. | Datum | Name | Ausg. | Datum | Name | Ausg. | Datum | Name | Ausg. | Datum | Name | Ausg. | Datum | Name | Ausg. | Datum | Name |
|---|---|---|---|---|---|---|---|---|---|---|---|---|---|---|---|---|---|---|---|---|---|---|---|
| Änderungen | | | Änderungen | | | Änderungen | | | Änderungen | | | Änderungen | | | Änderungen | | | Änderungen | | | Änderungen | | |

1:2,5

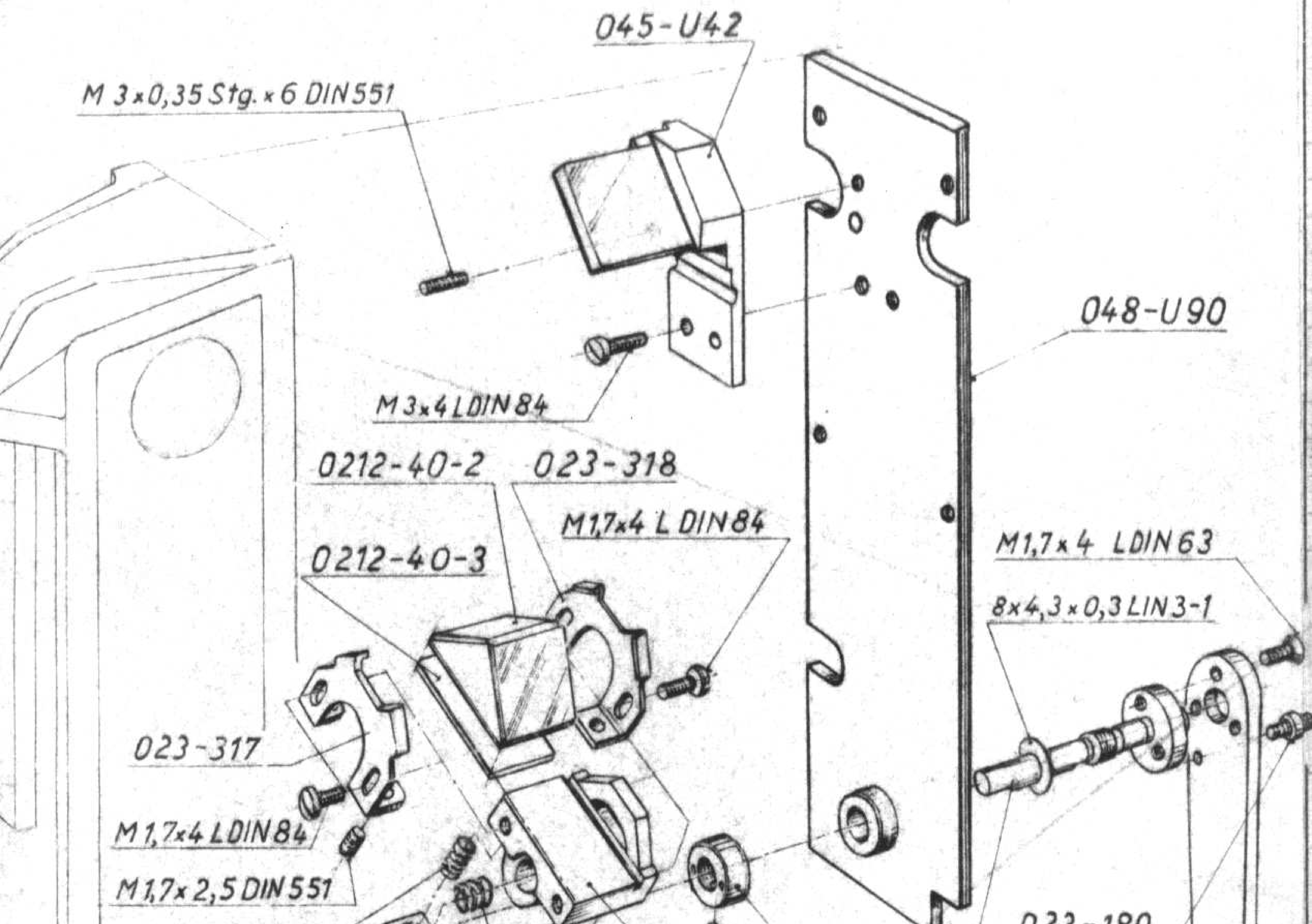
045-U42
M 3×0,35 Stg.×6 DIN551
048-U90
M3×4 LDIN84
0212-40-2
023-318
M1,7×4 L DIN84
0212-40-3
M1,7×4 LDIN63
8×4,3×0,3 LIN3-1
023-317
M1,7×4 LDIN84
M1,7×2,5 DIN551
023-323
023-180
019-303
023-320
M1,7×2,5 DIN 551
023-322
023-314
023-313
023-325
M2×5L DIN84
M2×6LDIN84
4,5×2,2×0,15 LIN 3-1
019-300
019-301
066-U40

| | | | | | | | | | | | | | | | | | | | | | |
|---|---|---|---|---|---|---|---|---|---|---|---|---|---|---|---|---|---|---|---|---|---|
| Maßstab | | | | | | | | | | | | | | | | | | | | | |
| ≈ 1:1 | Ausg. | Datum | Name | Ausg. | Datum | Name | Ausg. | Datum | Name | Ausg. | Datum | Name | Ausg. | Datum | Name | Ausg. | Datum | Name | Ausg. | Datum | Name |
| | Änderungen | | | Änderungen | | | Änderungen | | | Änderungen | | | Änderungen | | | Änderungen | | | Änderungen | | |

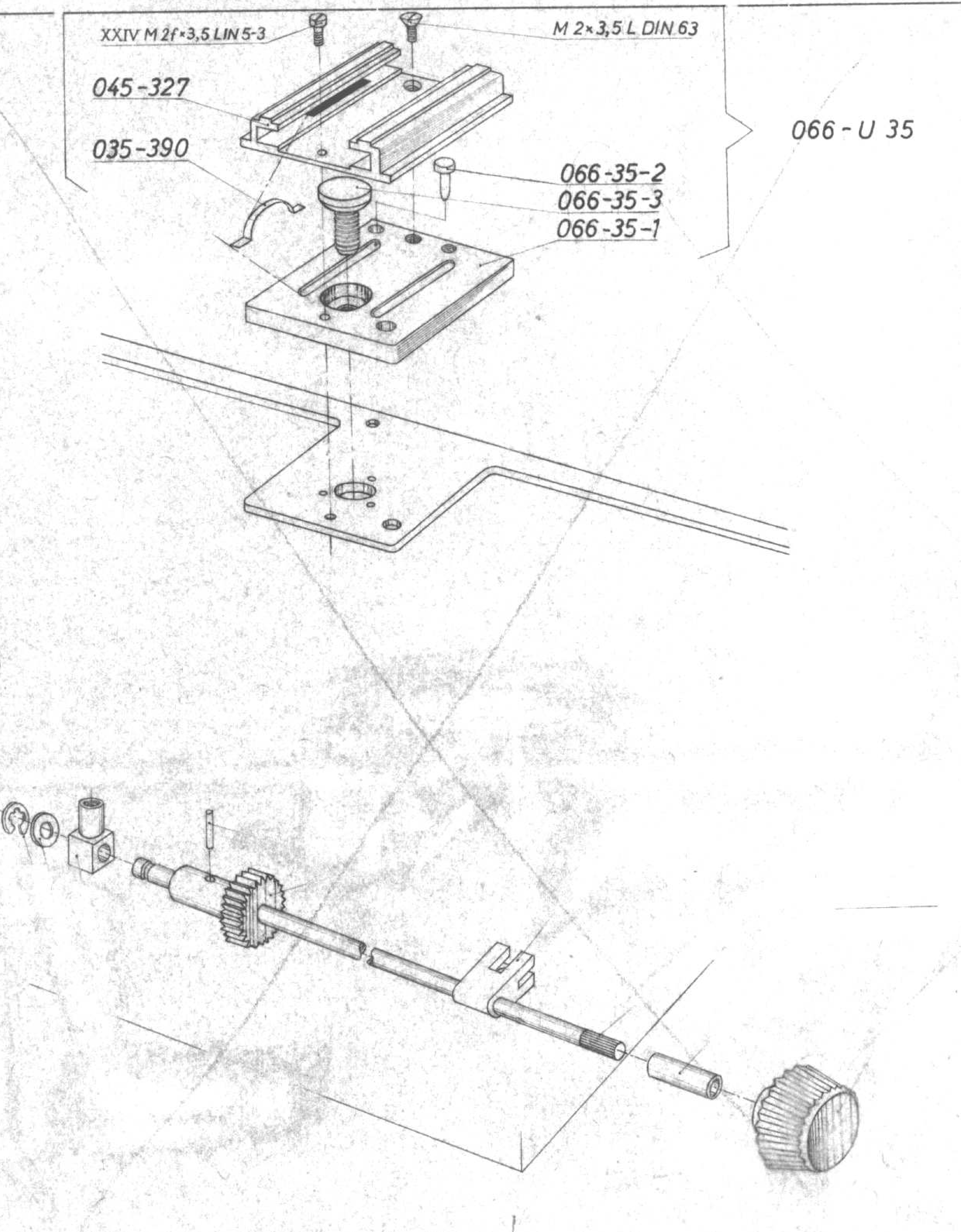
XXIV M 2f×3,5 LIN 5-3
M 2×3,5 L DIN 63
045-327
035-390
066-U 35
066-35-2
066-35-3
066-35-1

| | | | | | | | | | | | | | | | | | | | | | |
|---|---|---|---|---|---|---|---|---|---|---|---|---|---|---|---|---|---|---|---|---|---|
| Maßstab | | | | | | | | | | | | | | | | | | | | | |
| ≈ 2:1 | Ausg. | Datum | Name | Ausg. | Datum | Name | Ausg. | Datum | Name | Ausg. | Datum | Name | Ausg. | Datum | Name | Ausg. | Datum | Name | Ausg. | Datum | Nam |
| | Änderungen | | | Änderungen | | | Änderungen | | | Änderungen | | | Änderungen | | | Änderungen | | | Änderungen | | |

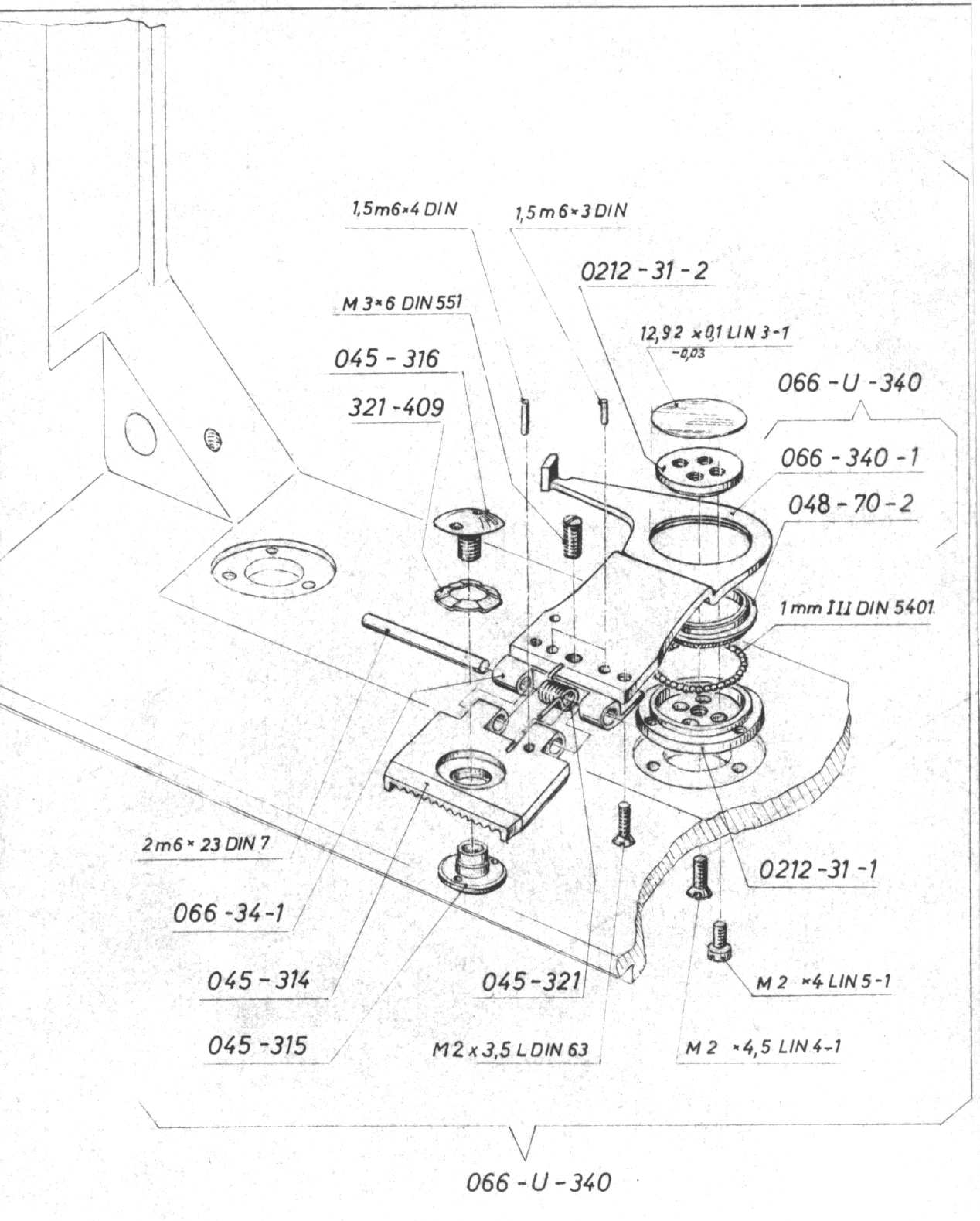
1,5m6×4 DIN
1,5m6×3 DIN
0212 - 31 - 2
M 3×6 DIN 551
12,92 ×0,1 LIN 3-1 -0,03
045 - 316
066 - U - 340
321 - 409
066 - 340 - 1
048 - 70 - 2
1 mm III DIN 5401.
2m6 × 23 DIN 7
0212 - 31 - 1
066 - 34 - 1
045 - 314
045 - 321
M 2 ×4 LIN 5-1
045 - 315
M 2 x 3,5 L DIN 63
M 2 ×4,5 LIN 4-1
066 - U - 340

| | | | | | | | | | | | | | | | | | | | | | |
|---|---|---|---|---|---|---|---|---|---|---|---|---|---|---|---|---|---|---|---|---|---|
| Maßstab | | | | | | | | | | | | | | | | | | | | | |
| ≈ 2:1 | Ausg. | Datum | Name | Ausg. | Datum | Name | Ausg. | Datum | Name | Ausg. | Datum | Name | Ausg. | Datum | Name | Ausg. | Datum | Name | Ausg. | Datum | Name |
| | Änderungen | | | Änderungen | | | Änderungen | | | Änderungen | | | Änderungen | | | Änderungen | | | Änderungen | | |

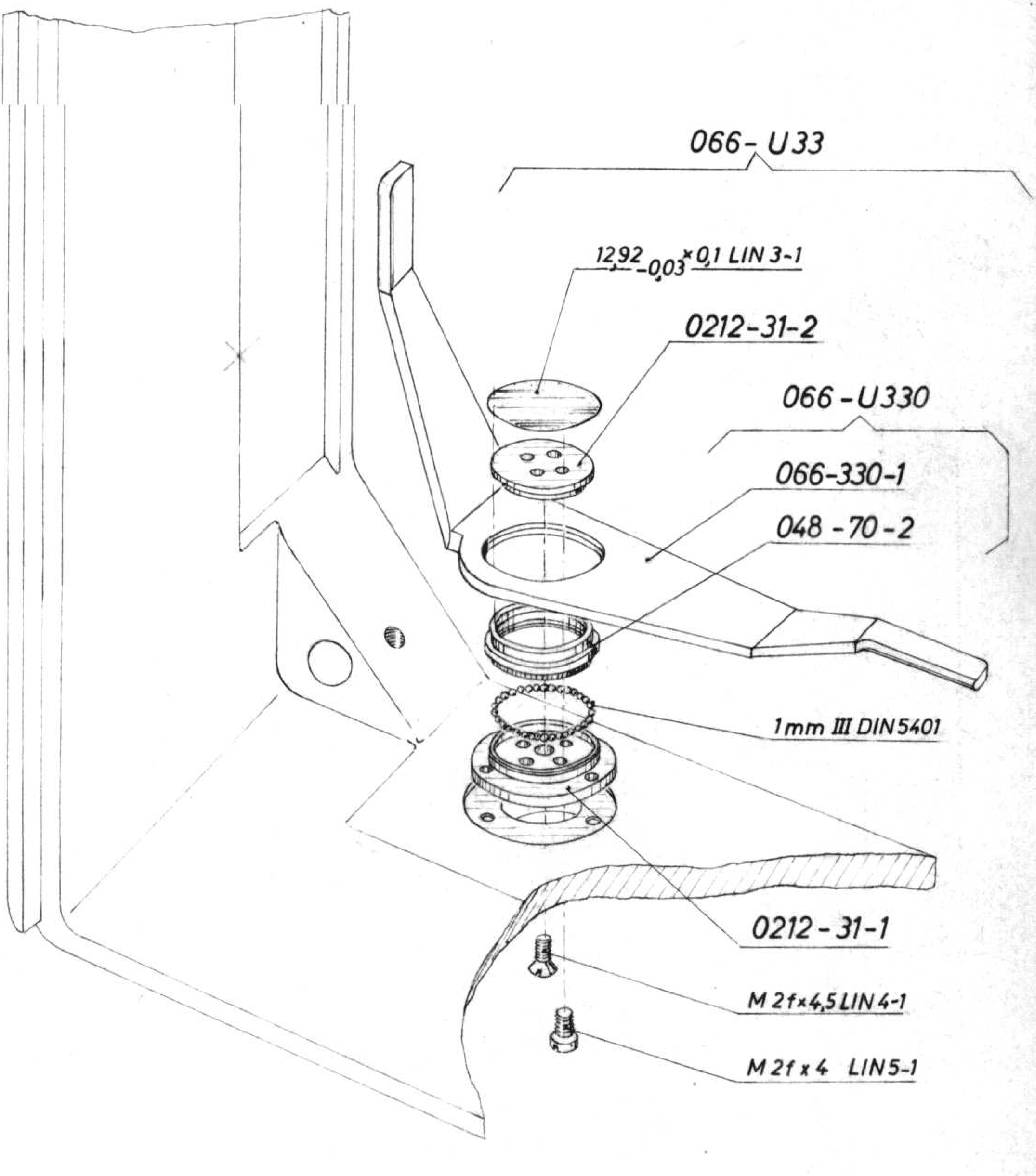
066-U33
12,92 -0,03 ×0,1 LIN 3-1
0212-31-2
066-U330
066-330-1
048-70-2
1mm III DIN5401
0212-31-1
M 2f×4,5 LIN 4-1
M 2f x 4 LIN5-1

| | | | | | | | | | | | | | | | | | | | | | |
|---|---|---|---|---|---|---|---|---|---|---|---|---|---|---|---|---|---|---|---|---|---|
| Maßstab<br>≈ 2:1 | | | | | | | | | | | | | | | | | | | | | |
| | Ausg. | Datum | Name | Ausg. | Datum | Name | Ausg. | Datum | Name | Ausg. | Datum | Name | Ausg. | Datum | Name | Ausg. | Datum | Name | Ausg. | Datum | Name |
| | Änderungen | | | Änderungen | | | Änderungen | | | Änderungen | | | Änderungen | | | Änderungen | | | Änderungen | | |

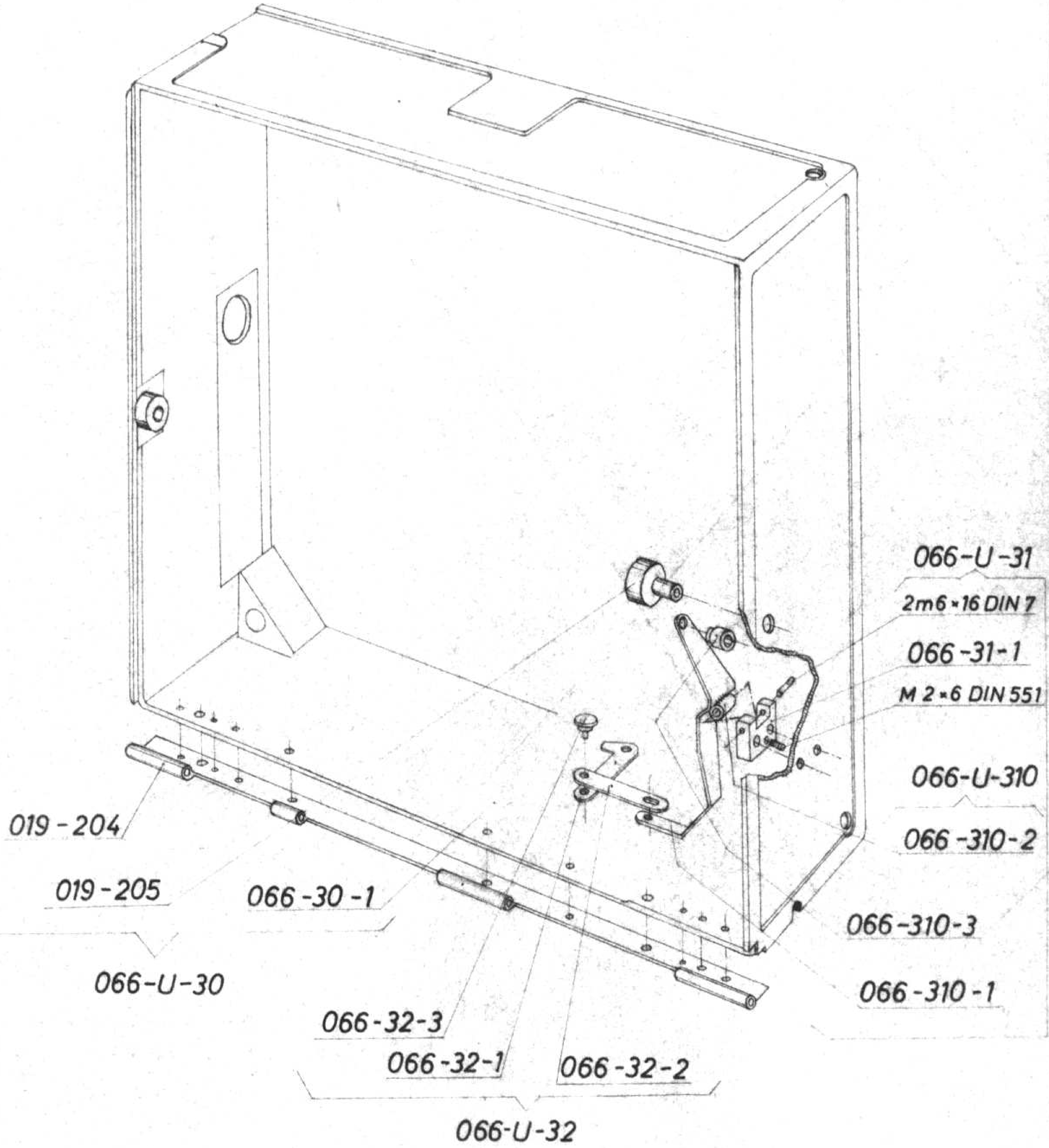
066-U-31
2m6×16 DIN 7
066-31-1
M 2×6 DIN 551
066-U-310
066-310-2
019-204
019-205
066-30-1
066-U-30
066-310-3
066-310-1
066-32-3
066-32-1
066-32-2
066-U-32

| | | | | | | | | | | | | | | | | | | | | | |
|---|---|---|---|---|---|---|---|---|---|---|---|---|---|---|---|---|---|---|---|---|---|
| Maßstab | | | | | | | | | | | | | | | | | | | | | |
| 1 : 2 | | | | | | | | | | | | | | | | | | | | | |
| | Ausg. | Datum | Name | Ausg. | Datum | Name | Ausg. | Datum | Name | Ausg. | Datum | Name | Ausg. | Datum | Name | Ausg. | Datum | Name | Ausg. | Datum | Name |
| | Änderungen | | | Änderungen | | | Änderungen | | | Änderungen | | | Änderungen | | | Änderungen | | | Änderungen | | |

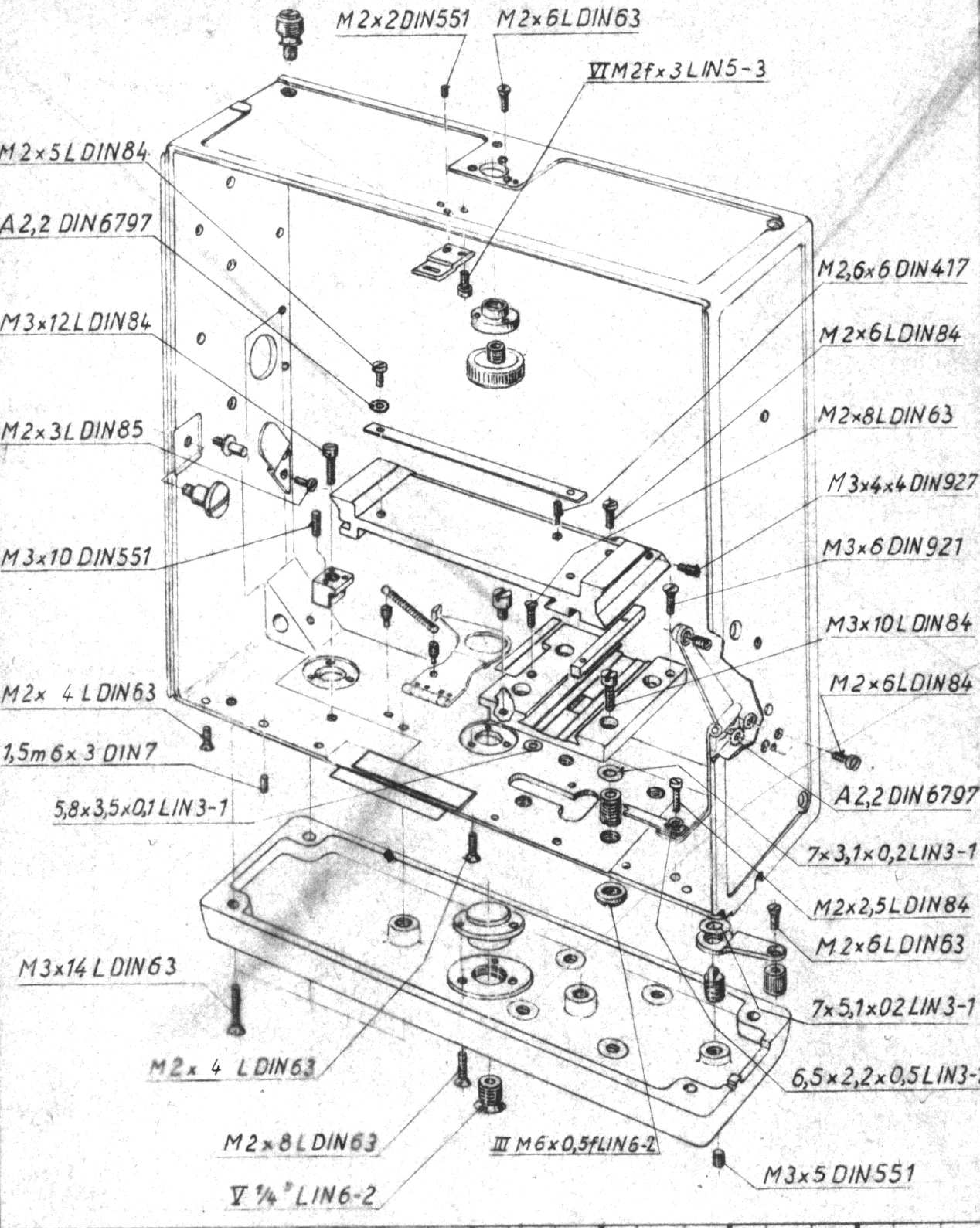
M2×2DIN551
M2×6LDIN63
VI M2f×3LIN5-3
M2×5LDIN84
A2,2 DIN6797
M3×12LDIN84
M2×3LDIN85
M3×10 DIN551
M2× 4 LDIN63
1,5m6×3 DIN7
5,8×3,5×0,1 LIN3-1
M3×14 LDIN63
M2× 4 LDIN63
M2×8LDIN63
III M6×0,5fLIN6-2
V ¼" LIN6-2
M2,6×6 DIN417
M2×6LDIN84
M2×8LDIN63
M3×4×4 DIN927
M3×6 DIN921
M3×10L DIN84
M2×6LDIN84
A2,2 DIN6797
7×3,1×0,2LIN3-1
M2×2,5LDIN84
M2×6LDIN63
7×5,1×02 LIN3-1
6,5×2,2×0,5LIN3-
M3×5 DIN551

| Maßstab | | | | | | | | | | | | | | | | | | | | | |
|---|---|---|---|---|---|---|---|---|---|---|---|---|---|---|---|---|---|---|---|---|---|
| ≈ 1:2 | Ausg | Datum | Name | Ausg | Datum | Name | Ausg | Datum | Name | Ausg | Datum | Name | Ausg | Datum | Name | Ausg | Datum | Name | Ausg | Datum | Name |
| | Änderungen | | | Änderungen | | | Änderungen | | | Änderungen | | | Änderungen | | | Änderungen | | | Änderungen | | |

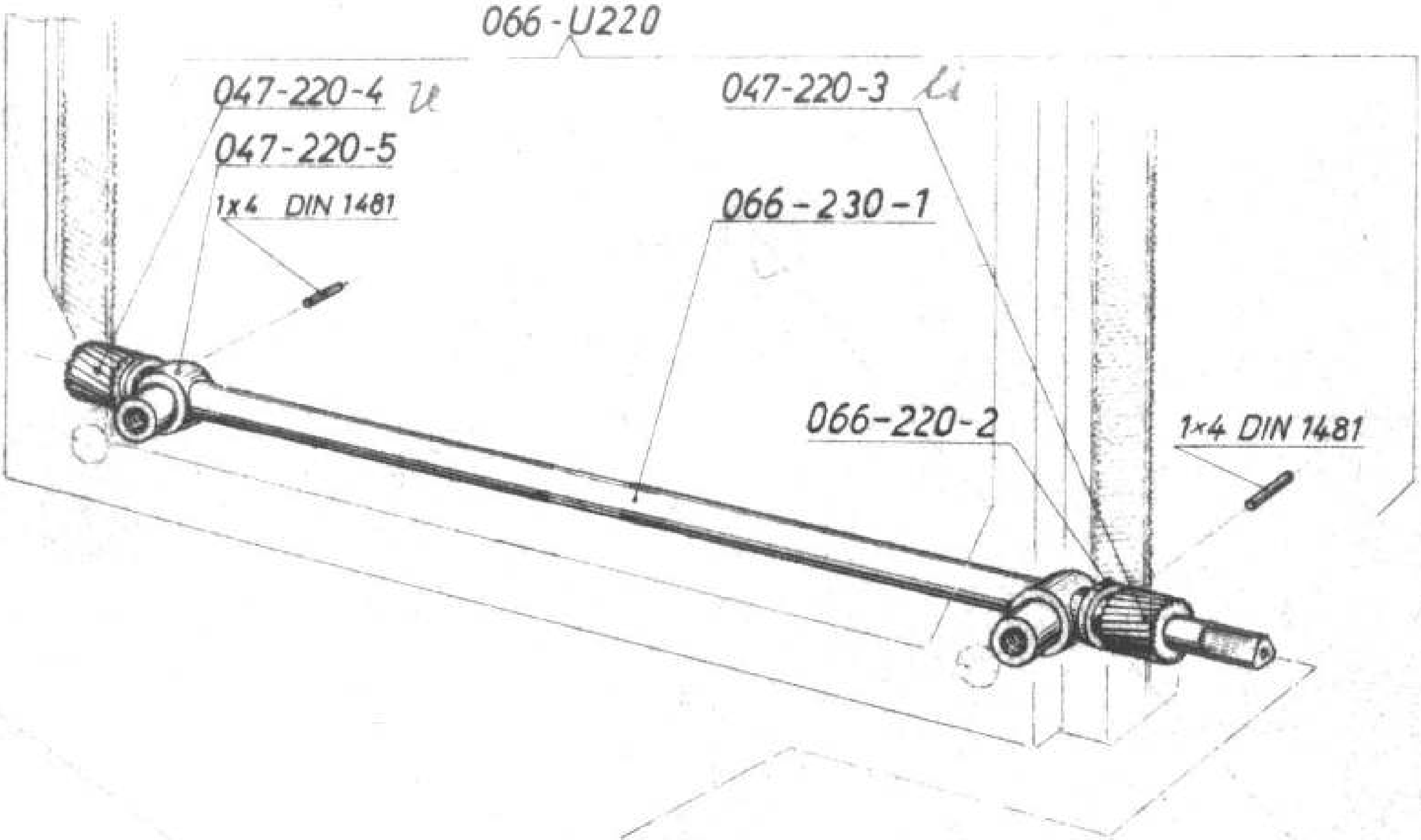
066-U220
047-220-4 u
047-220-3 li
047-220-5
1x4 DIN 1481
066-230-1
066-220-2
1×4 DIN 1481

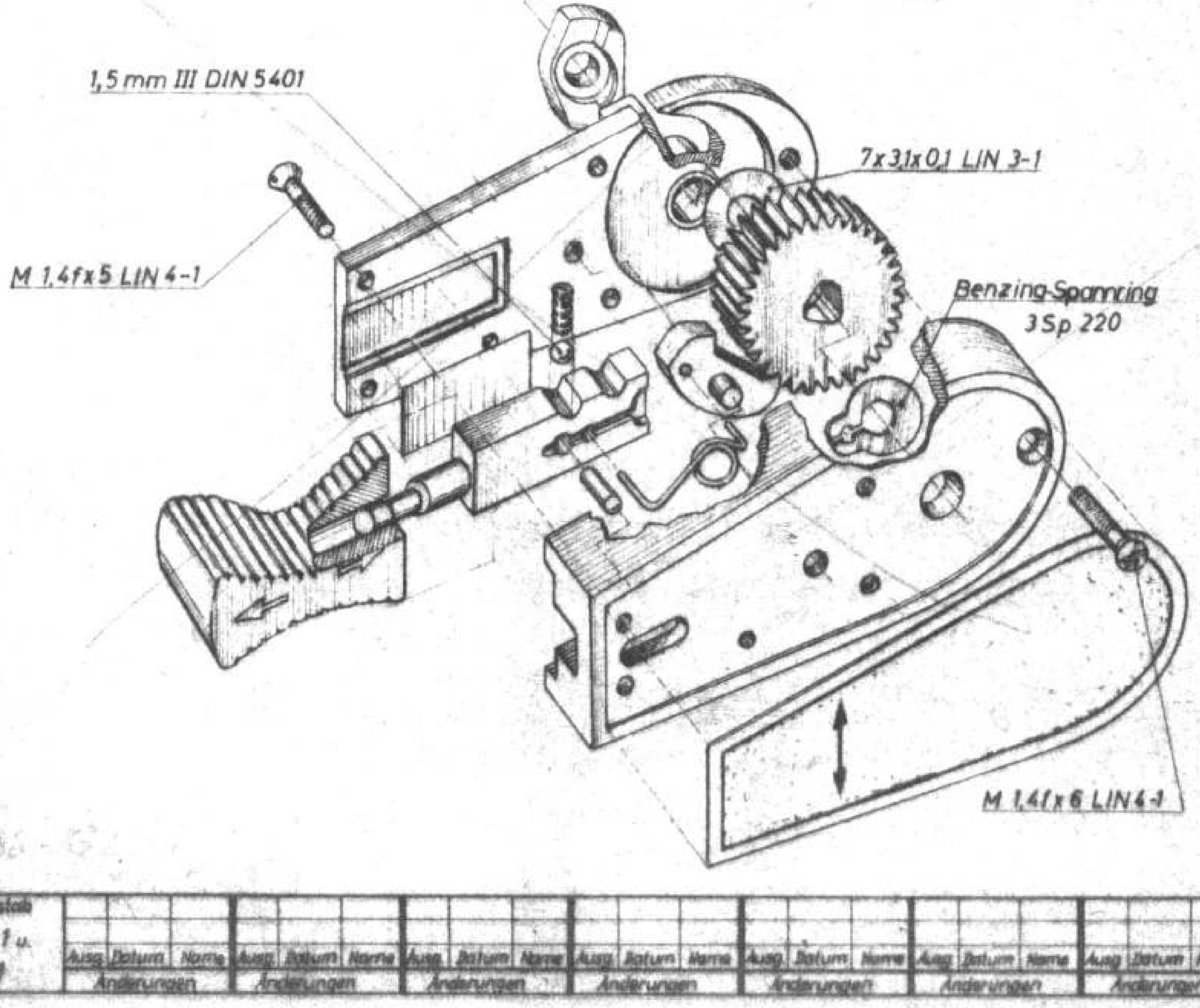
1,5 mm III DIN 5401
7x3,1x0,1 LIN 3-1
M 1,4f x 5 LIN 4-1
Benzing-Spannring
3Sp 220
M 1,4f x 6 LIN4-1

| aßstab<br>=1:1 u.<br>2:1 | | | | | | | | | | | | | | | | | | | | | |
|---|---|---|---|---|---|---|---|---|---|---|---|---|---|---|---|---|---|---|---|---|---|
| | | | | | | | | | | | | | | | | | | | | | |
| | Ausg | Datum | Name | Ausg | Datum | Name | Ausg | Datum | Name | Ausg | Datum | Name | Ausg | Datum | Name | Ausg | Datum | Name | Ausg | Datum | Name |
| | Änderungen | | | Änderungen | | | Änderungen | | | Änderungen | | | Änderungen | | | Änderungen | | | Änderungen | | |

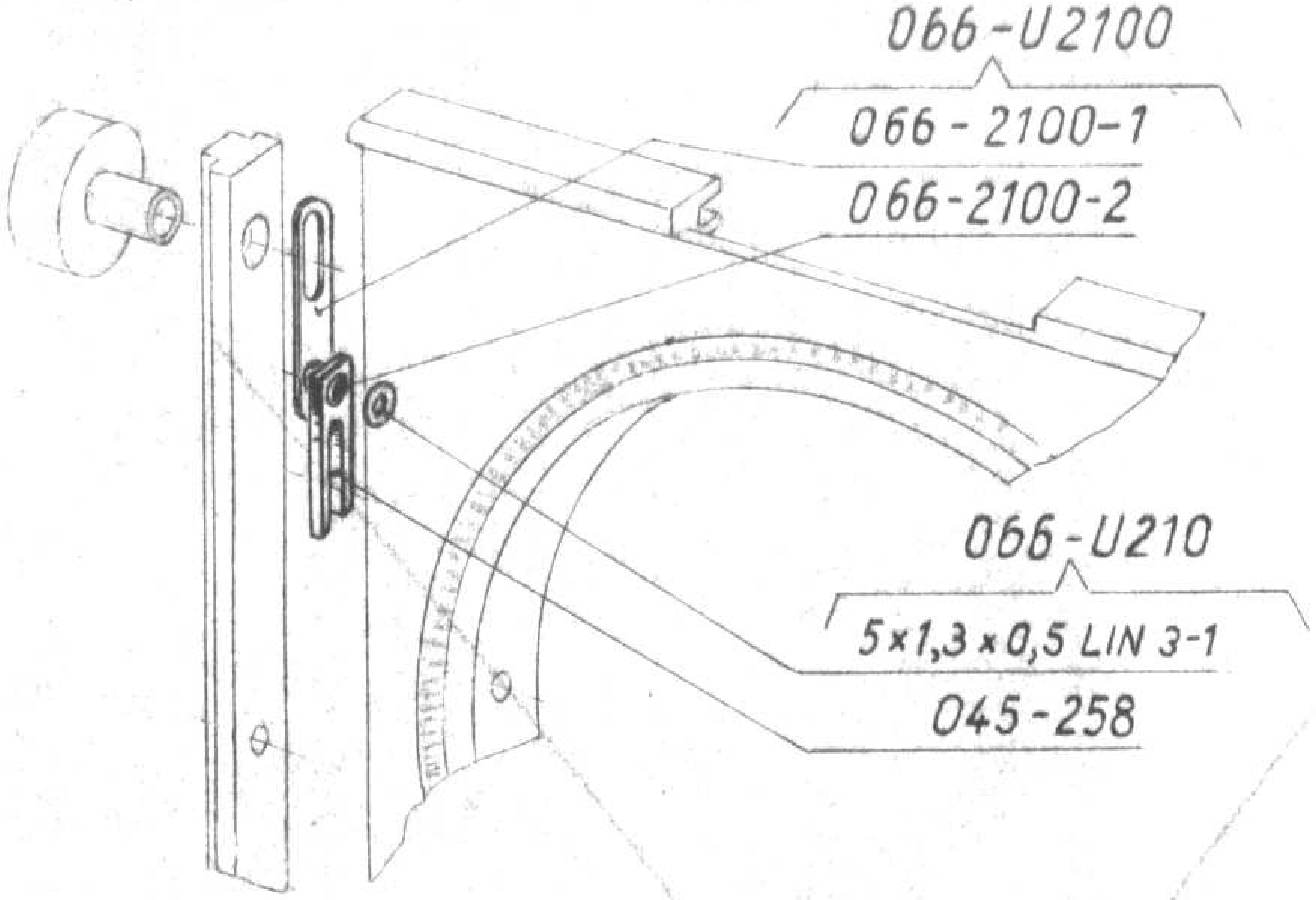
066-U2100
066-2100-1
066-2100-2
066-U210
5×1,3×0,5 LIN 3-1
045-258

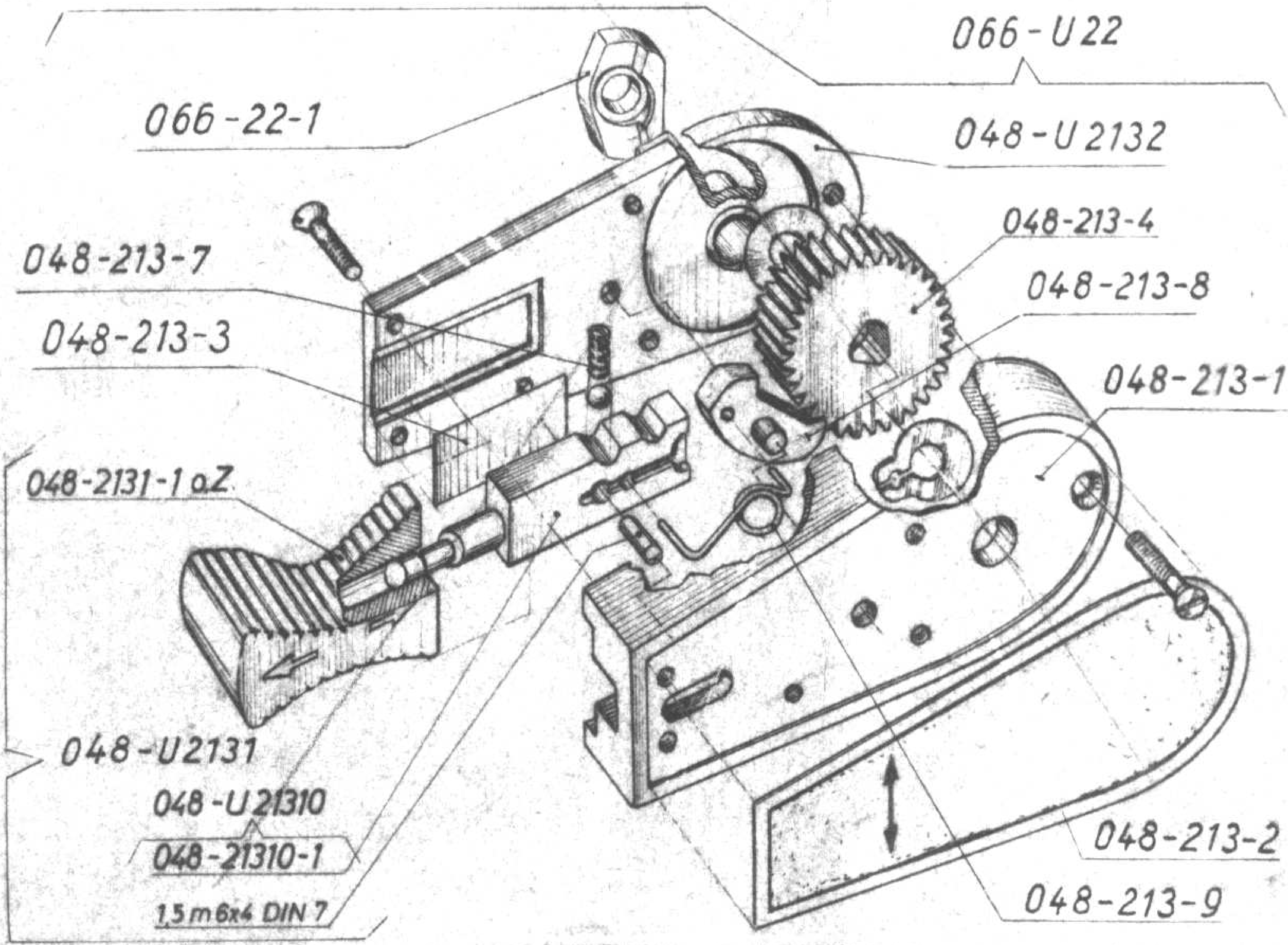
066-U22
066-22-1
048-U2132
048-213-4
048-213-7
048-213-8
048-213-3
048-213-1
048-2131-1 o.Z.
048-U2131
048-U21310
048-21310-1
1,5 m6x4 DIN 7
048-213-2
048-213-9

| | | | | | | | | | | | | | | | | | | | | | |
|---|---|---|---|---|---|---|---|---|---|---|---|---|---|---|---|---|---|---|---|---|---|
| Maßstab | | | | | | | | | | | | | | | | | | | | | |
| ~1:1 u. | | | | | | | | | | | | | | | | | | | | | |
| ~2:1 | Ausg. | Datum | Name | Ausg. | Datum | Name | Ausg. | Datum | Name | Ausg. | Datum | Name | Ausg. | Datum | Name | Ausg. | Datum | Name | Ausg. | Datum | Nam |
| | Änderungen | | | Änderungen | | | Änderungen | | | Änderungen | | | Änderungen | | | Änderungen | | | Änderungen | | |

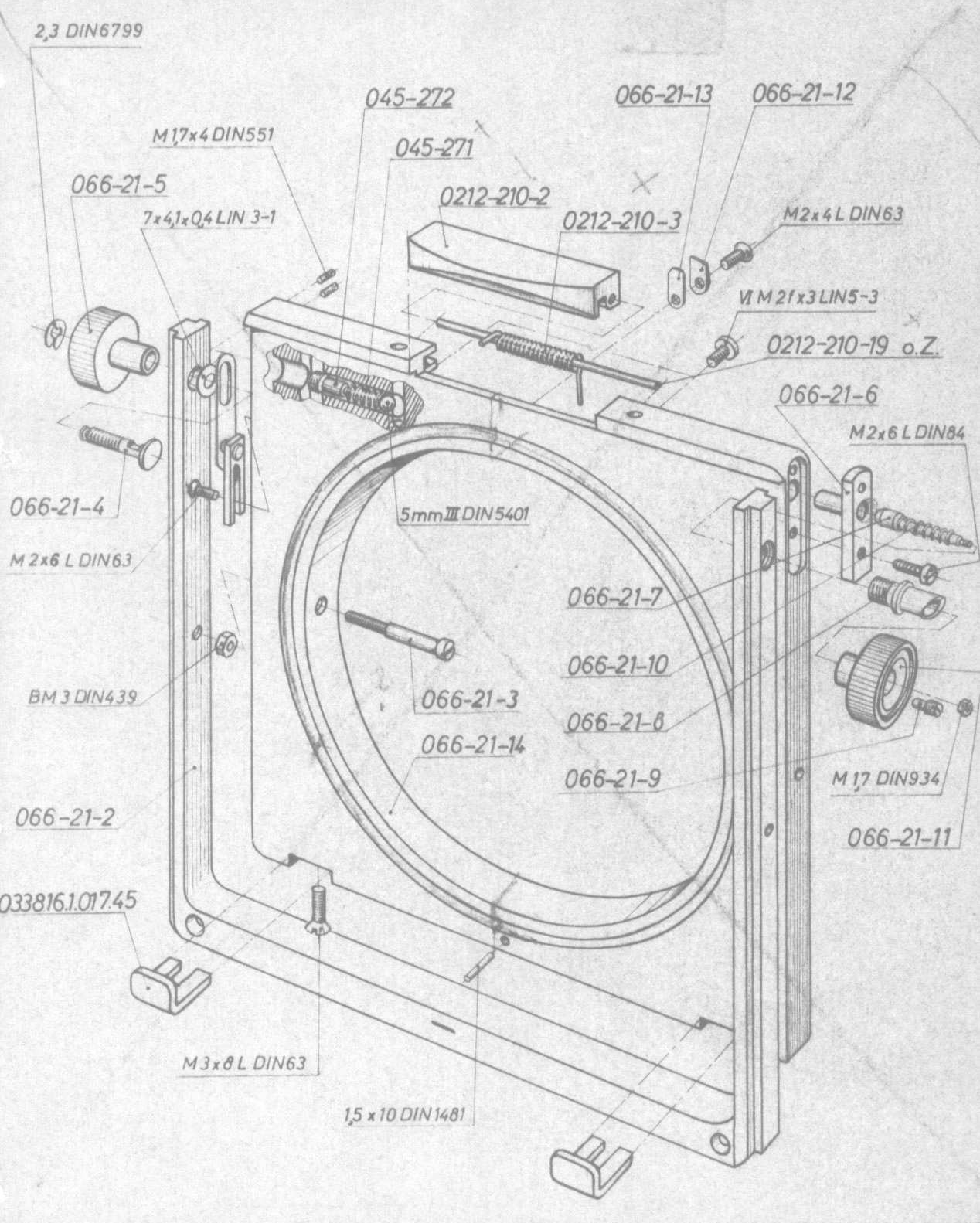
2,3 DIN6799
045-272
066-21-13
066-21-12
M1,7x4 DIN551
045-271
066-21-5
0212-210-2
7x4,1x0,4 LIN 3-1
0212-210-3
M2x4 L DIN63
VI M 2f x3 LIN5-3
0212-210-19 o.Z.
066-21-6
M2x6 L DIN84
066-21-4
5mm III DIN5401
M 2x6 L DIN63
066-21-7
066-21-10
BM 3 DIN439
066-21-3
066-21-8
066-21-14
066-21-9
M 1,7 DIN934
066-21-2
066-21-11
033816.1.017.45
M 3x8 L DIN63
1,5 x 10 DIN1481

| | | | | | | | | | | | | | | | | | | | | | |
|---|---|---|---|---|---|---|---|---|---|---|---|---|---|---|---|---|---|---|---|---|---|
| Maßstab | | | | | | | | | | | | | | | | | | | | | |
| ≈ 1:1 | Ausg | Datum | Name | Ausg | Datum | Name | Ausg | Datum | Name | Ausg | Datum | Name | Ausg | Datum | Name | Ausg | Datum | Name | Ausg | Datum | Name |
| | Änderungen | | | Änderungen | | | Änderungen | | | Änderungen | | | Änderungen | | | Änderungen | | | Änderungen | | |

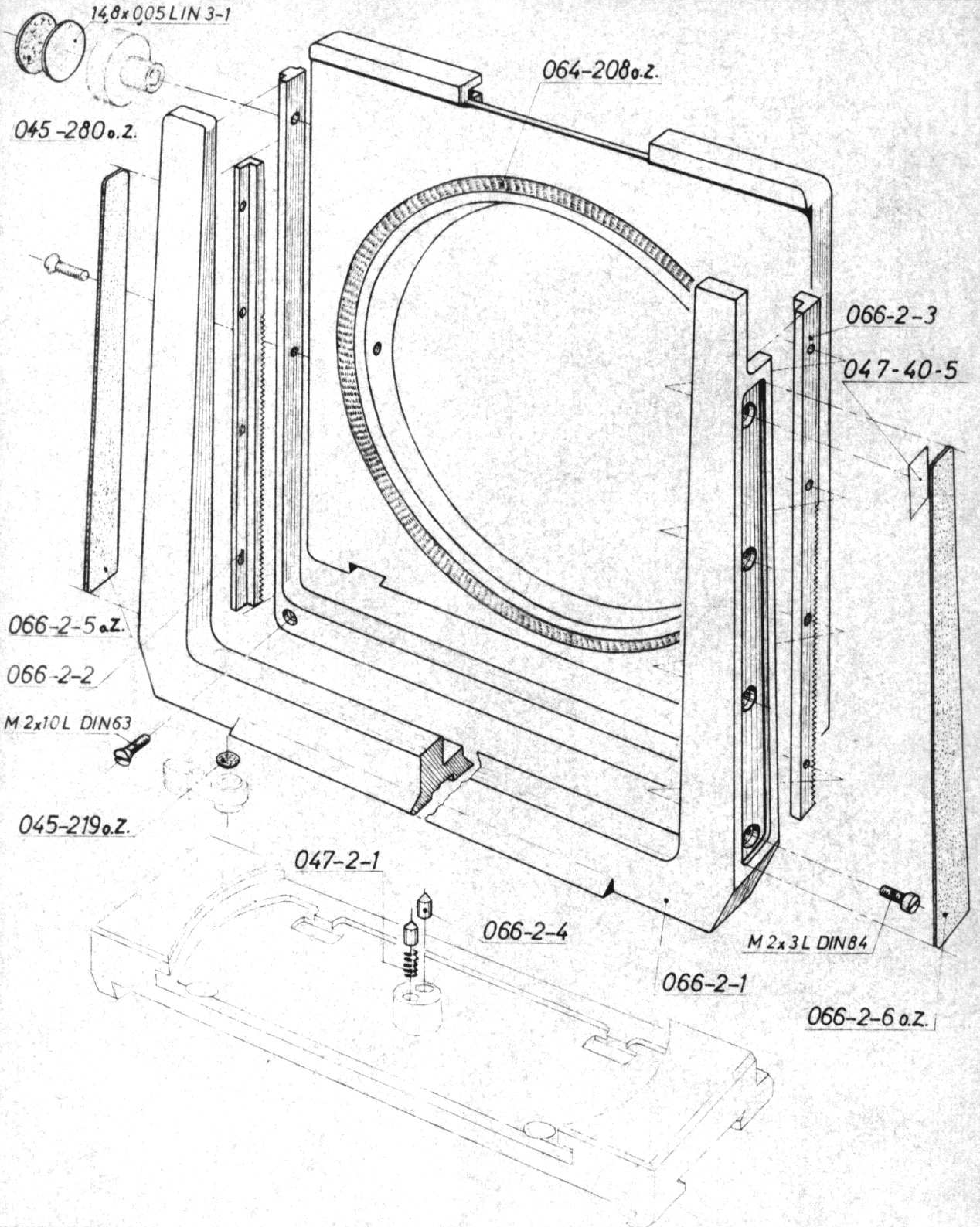
14,8x0,05 LIN 3-1
064-208 o.Z.
045-280 o.Z.
066-2-3
047-40-5
066-2-5 o.Z.
066-2-2
M 2x10L DIN63
045-219 o.Z.
047-2-1
066-2-4
M 2x3L DIN84
066-2-1
066-2-6 o.Z.

| | | | | | | | | | | | | | | | | | | | | | |
|---|---|---|---|---|---|---|---|---|---|---|---|---|---|---|---|---|---|---|---|---|---|
| Maßstab | | | | | | | | | | | | | | | | | | | | | |
| ≈1 : 1 | Ausg. | Datum | Name | Ausg. | Datum | Name | Ausg. | Datum | Name | Ausg. | Datum | Name | Ausg. | Datum | Name | Ausg. | Datum | Name | Ausg. | Datum | Name |
| | Änderungen | | | Änderungen | | | Änderungen | | | Änderungen | | | Änderungen | | | Änderungen | | | Änderungen | | |

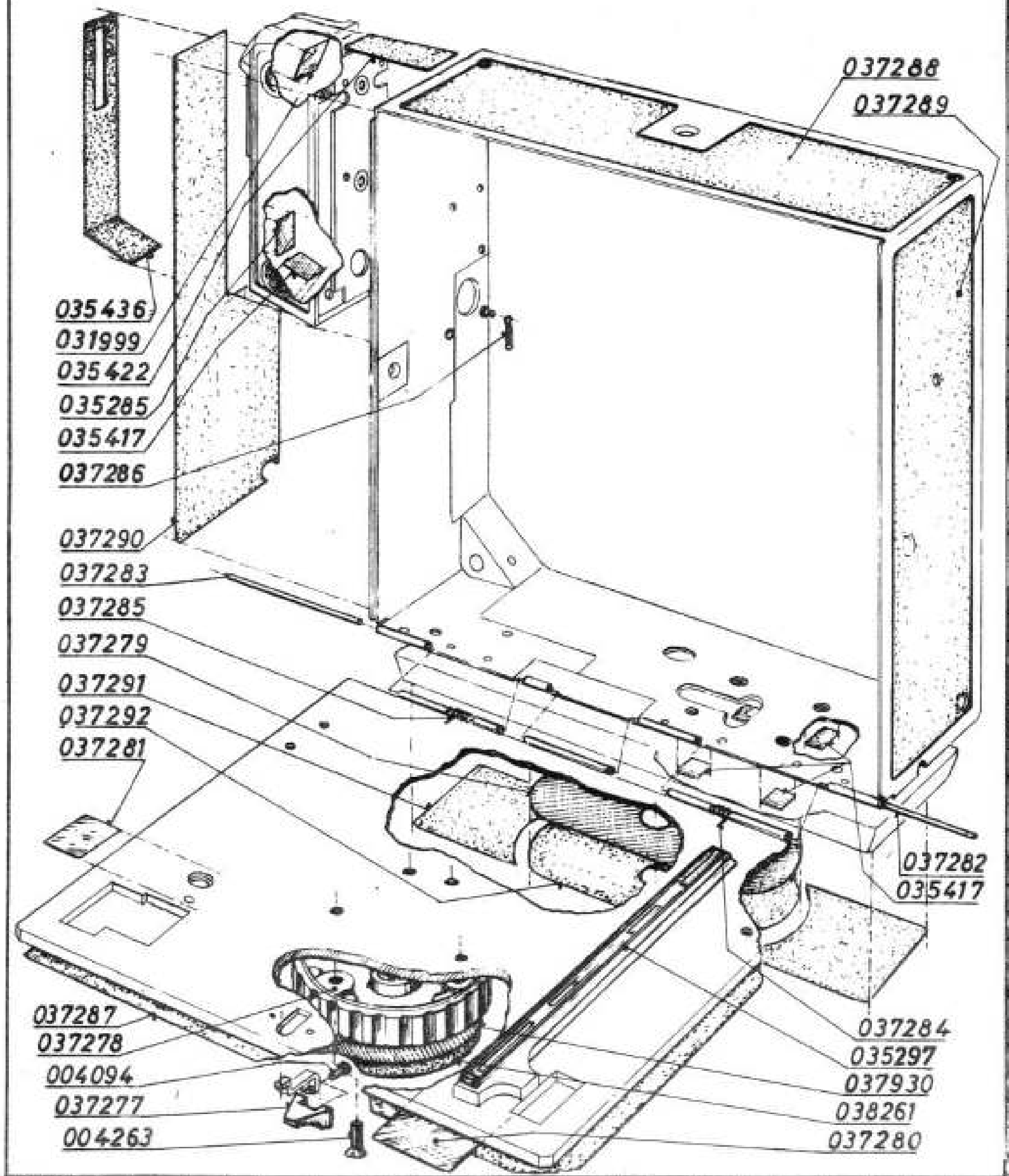
037288
037289
035436
031999
035422
035285
035417
037286
037290
037283
037285
037279
037291
037292
037281
037282
035417
037287
037278
004094
037277
004263
037284
035297
037930
038261
037280

| Lfd. Nr. | Stückzahl | Benennung | Sach-Nr. | Bemerkung |
|---|---|---|---|---|
| 1 | 1 | Gehäuse m.Laufboden o.Z. | 037275.1.003.10 | |
| 2 | | | | |
| 3 | 1 | Skalenaufnahme | 035297.1.003.15 | |
| 4 | 1 | Riegelgriff (Rohteil) | 037276.1.003.16 | |
| 5 | 1 | Riegelgriff (Fertigteil) | 037277.1.003.15 | |
| 6 | 1 | Unterteil | 037278.1.003.15 | |
| 7 | 1 | Unterlage o.Z. | 037279.1.003.15 | Pappe 0,3 dick |
| 8 | 1 | Abdeckblech o.Z. | 037280.1.003.15 | 50x30x0,05DIN1544 55Si7 |
| 9 | 1 | Abdeckblech o.Z. | 037281.1.003.15 | 18x10x0,05DIN1544 55Si7 |
| 10 | | | | |
| 11 | 1 | Stift | 037282.1.003.15 | |
| 12 | 1 | Stift | 037283.1.003.15 | |
| 13 | 1 | Drehfeder links | 037284.1.003.15 | |
| 14 | 1 | Drehfeder rechts | 037285.1.003.15 | |
| 15 | 1 | Zugfeder | 037286.1.003.15 | |
| 16 | 1 | Abdeckscheibe | 038261.1.003.15 | |
| 17 | | | | |
| 18 | | | | |
| 19 | 1 | Kamerabezugsleder o.Z. | 037287.1.003.15 | |
| 20 | 1 | Kamerabezugsleder o.Z. | 037288.1.003.15 | |
| 21 | 1 | Kamerabezugsleder o.Z. | 037289.1.003.15 | |
| 22 | 1 | Kamerabezugsleder o.Z. | 037290.1.003.15 | |
| 23 | 2 | Kamerabezugsleder o.Z. | 037291.1.003.15 | |
| 24 | 1 | Kamerabezugsleder o.Z. | 037292.1.003.15 | |
| 25 | 1 | Abstimmscheibe o.Z. | 037930.1.003.15 | Pappe 0,3,i⌀15 A⌀69,8 |
| 26 | | | | |
| 27 | 1 | Abdeckblech | 035285.1.001.35 | |
| 28 | 6 | Abdeckblech | 035417.1.001.35 | |
| 29 | 1 | Abdeckblech | 031999.1.005.25 | |
| 30 | 1 | Kamerabezugsleder o.Z. | 035422.1.001.35 | |
| 31 | 1 | Kamerabezugsleder o.Z. | 035436.1.001.35 | |
| 32 | | | | |
| 33 | 3 | Senkschraube | 004263 | M 4 x 14 L DIN 63 br |
| 34 | 2 | Zylinderschraube | 004094 | M 2 x 4 L DIN 84 br |
| 35 | | | | |
| 36 | | | | |
| 37 | | | | |
| 38 | | | | |
| 39 | | | | |
| 40 | | | | |
| 41 | | | | |
| 42 | | | | |
| 43 | | | | bish.Nr. 066-St |

| Ausg. | Datum | Name |
|---|---|---|
| c | 8.2.70 | |
| b | 19.9.69 | |
| a | 29.10.68 | |
| Änderungen | | |

| | Datum | Name |
|---|---|---|
| Bearb. | 3.7.68 | |
| Gepr. | | |
| Norm. | 31.7.68 | |

Linhof
NIKOLAUS KARPF K.G.
PRÄZISIONS-KAMERA-WERKE
MÜNCHEN 25

Super Technika V
13x18/5x7 in.

Blattzahl
Typ:
Gruppe:

Pausen-Nr.

1.003.00

Blatt 3

Maßstab ≈ 1:2

| Ausg. | Datum | Name | Ausg. | Datum | Name | Ausg. | Datum | Name | Ausg. | Datum | Name | Ausg. | Datum | Name | Ausg. | Datum | Name | Ausg. | Datum | Name |
|---|---|---|---|---|---|---|---|---|---|---|---|---|---|---|---|---|---|---|---|---|
| Änderungen | | | Änderungen | | | Änderungen | | | Änderungen | | | Änderungen | | | Änderungen | | | Änderungen | | |

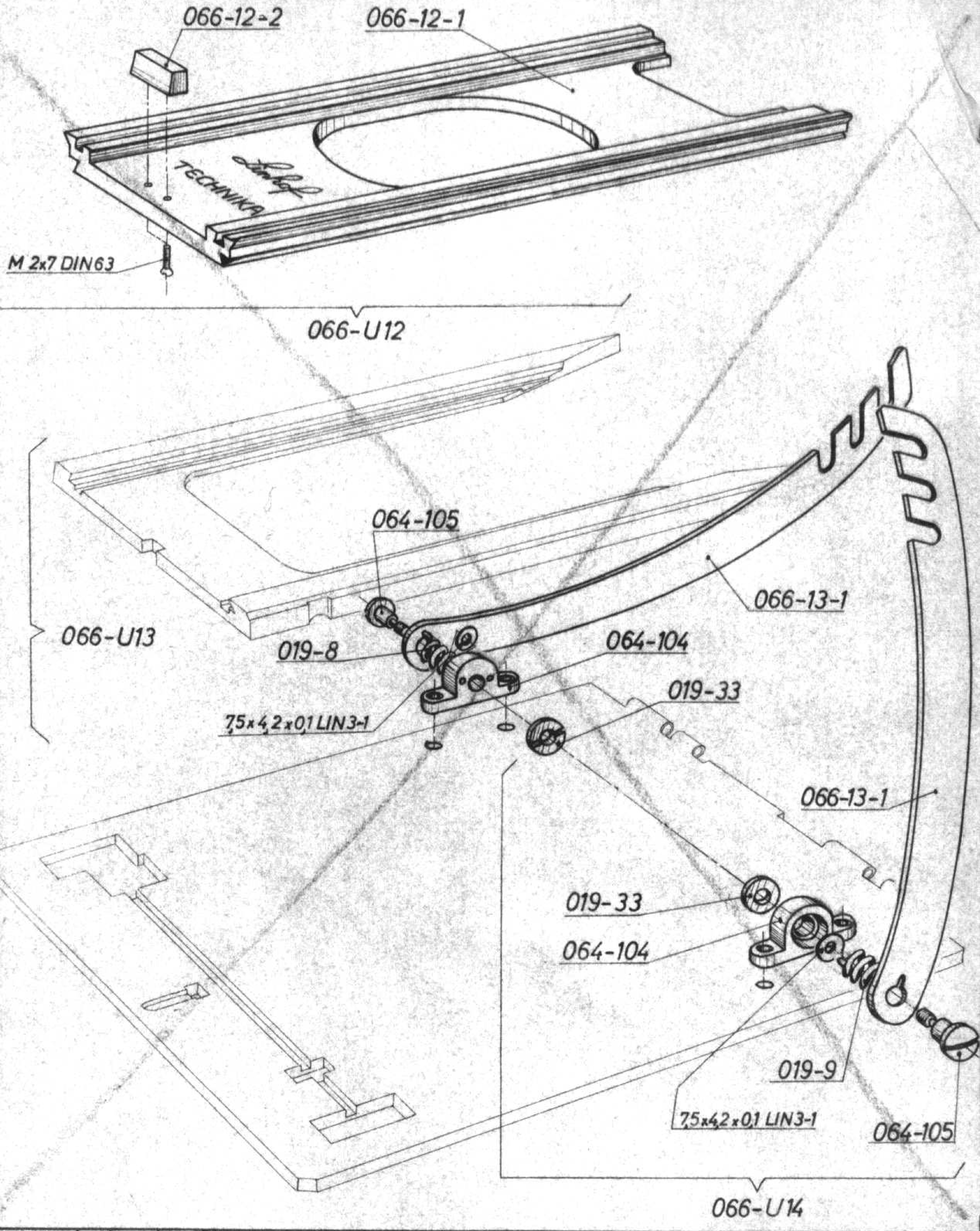
066-12-2
066-12-1
Linhof
TECHNIKA
M 2x7 DIN63
066-U12
066-U13
064-105
066-13-1
019-8
064-104
7,5x4,2x0,1 LIN3-1
019-33
066-13-1
019-33
064-104
019-9
7,5x4,2x0,1 LIN3-1
064-105
066-U14

| | | | | | | | | | | | | | | | | | | | | | |
|---|---|---|---|---|---|---|---|---|---|---|---|---|---|---|---|---|---|---|---|---|---|
| Maßstab | | | | | | | | | | | | | | | | | | | | | |
| ≈1:2 | Ausg. | Datum | Name | Ausg. | Datum | Name | Ausg. | Datum | Name | Ausg. | Datum | Name | Ausg. | Datum | Name | Ausg. | Datum | Name | Ausg. | Datum | Name |
| | Änderungen | | | Änderungen | | | Änderungen | | | Änderungen | | | Änderungen | | | Änderungen | | | Änderungen | | |

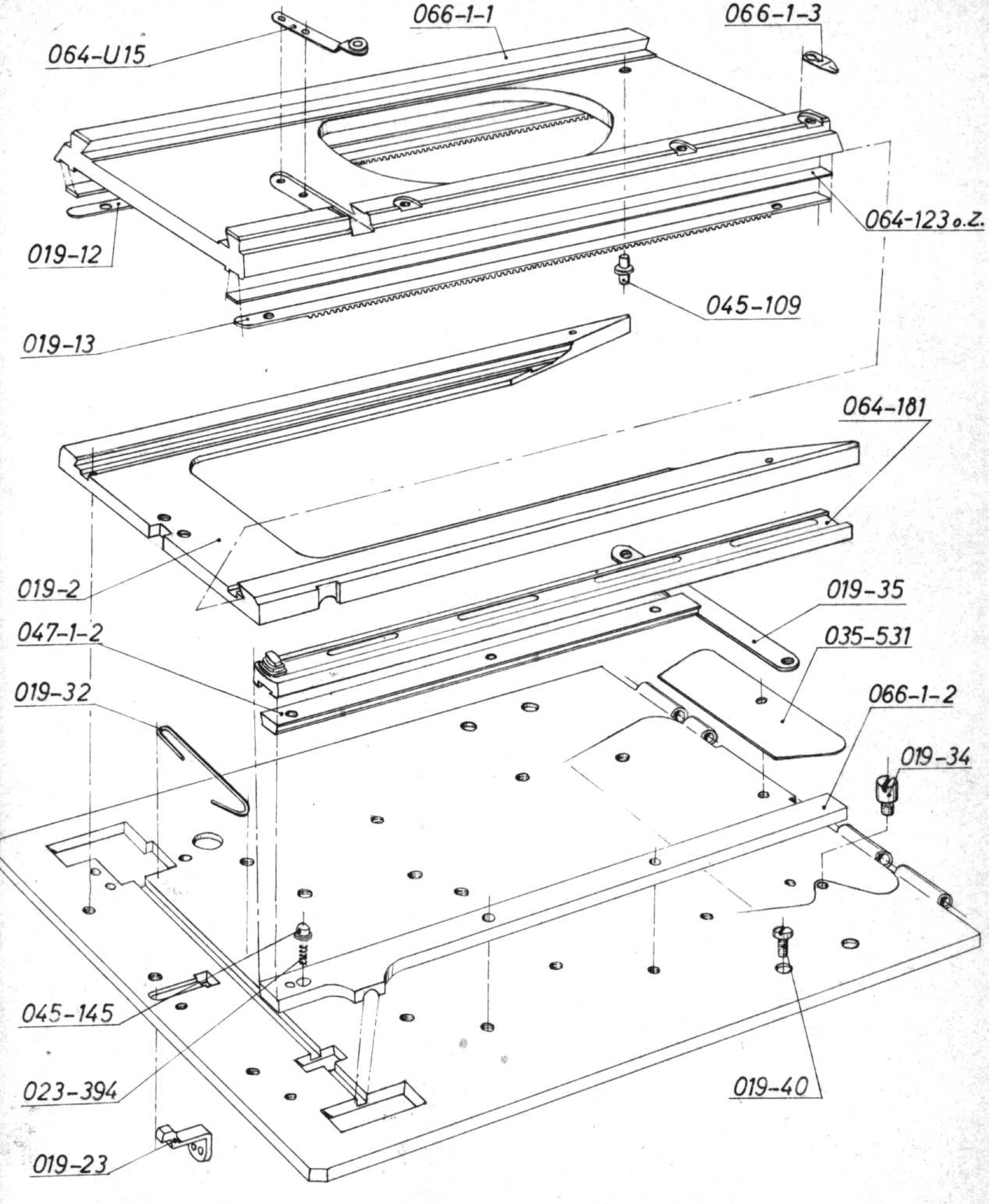
066-1-1
066-1-3
064-U15
064-123 o.Z.
019-12
045-109
019-13
064-181
019-2
019-35
047-1-2
035-531
019-32
066-1-2
019-34
045-145
023-394
019-40
019-23

| Maßstab | | | | | | | | | | | | | | | | | | | | | |
|---|---|---|---|---|---|---|---|---|---|---|---|---|---|---|---|---|---|---|---|---|---|
| ≈ 1 : 2 | Ausg. | Datum | Name | Ausg. | Datum | Name | Ausg. | Datum | Name | Ausg. | Datum | Name | Ausg. | Datum | Name | Ausg. | Datum | Name | Ausg. | Datum | Name |
| | Änderungen | | | Änderungen | | | Änderungen | | | Änderungen | | | Änderungen | | | Änderungen | | | Änderungen | | |

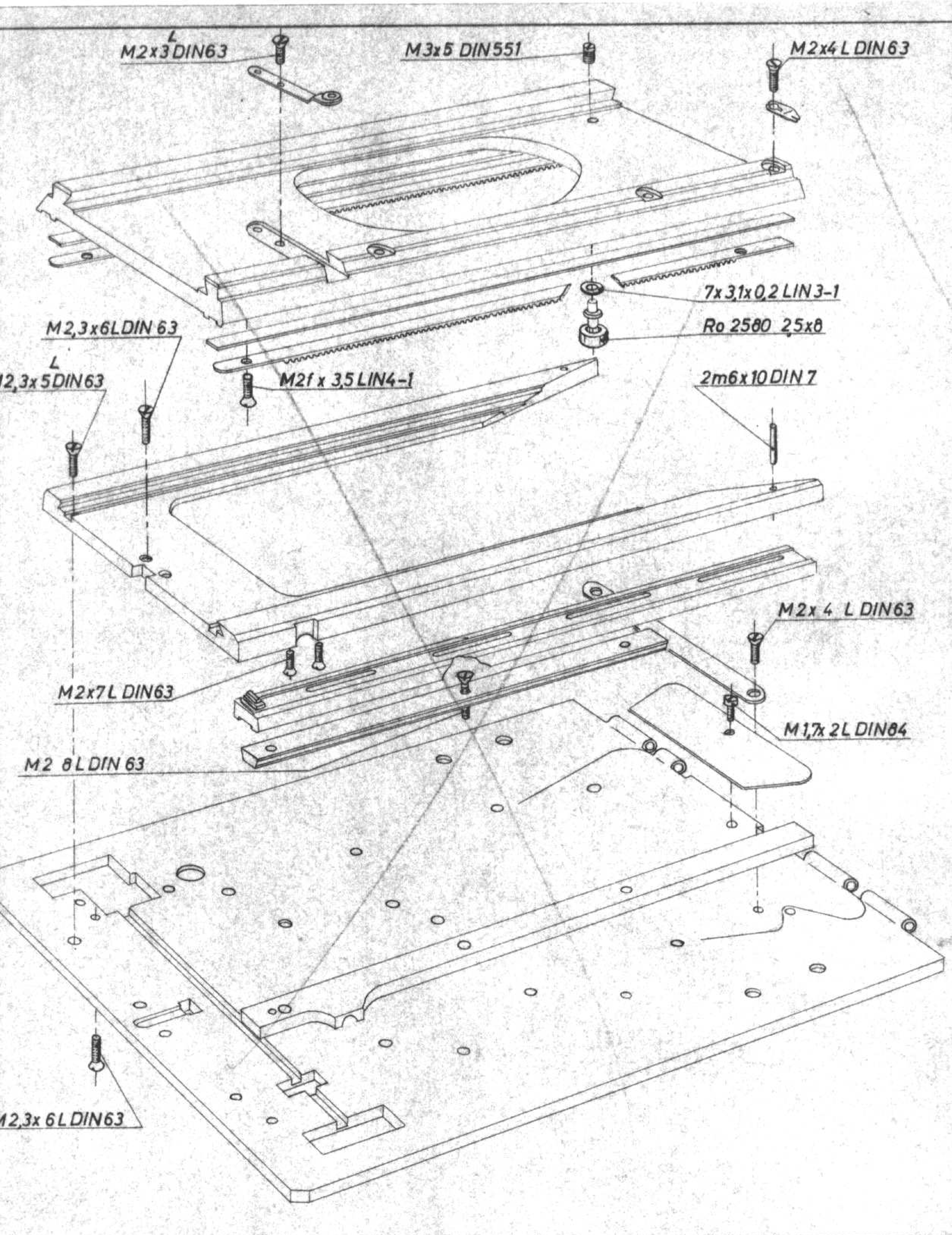
L
M2x3 DIN63
M3x5 DIN551
M2x4 L DIN63
7x 3,1x 0,2 LIN 3-1
Ro 2580 2,5x8
M2,3x6LDIN 63
L
12,3x5DIN63
M2f x 3,5 LIN4-1
2m6x10 DIN 7
M2x 4 L DIN63
M2x7L DIN63
M1,7x 2L DIN84
M2 8L DIN 63
12,3x 6 L DIN63

| | | | | | | | | | | | | | | | | | | | | | |
|---|---|---|---|---|---|---|---|---|---|---|---|---|---|---|---|---|---|---|---|---|---|
| Maßstab | | | | | | | | | | | | | | | | | | | | | |
| 1:2 | Ausg. | Datum | Name | Ausg. | Datum | Name | Ausg. | Datum | Name | Ausg. | Datum | Name | Ausg. | Datum | Name | Ausg. | Datum | Name | Ausg. | Datum | Name |
| | Änderungen | | | Änderungen | | | Änderungen | | | Änderungen | | | Änderungen | | | Änderungen | | | Änderungen | | |

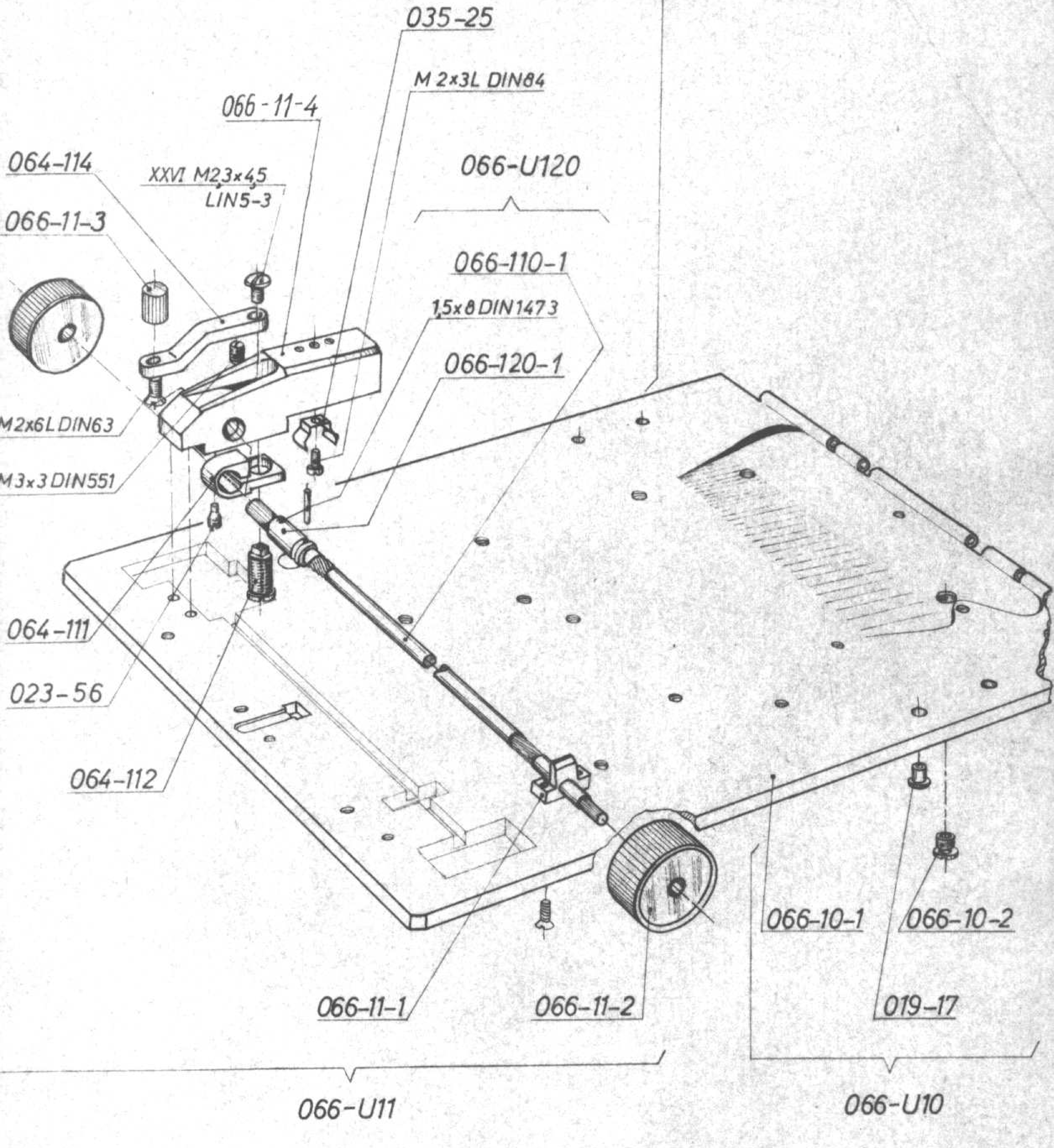
035-25
M 2x3L DIN84
066-11-4
064-114
XXVI M2,3x4,5
LIN5-3
066-U120
066-11-3
066-110-1
1,5x8 DIN1473
066-120-1
M2x6L DIN63
M3x3 DIN551
064-111
023-56
064-112
066-11-1
066-11-2
066-10-1
066-10-2
019-17
066-U11
066-U10

| | | | | | | | | | | | | | | | | | | | | | |
|---|---|---|---|---|---|---|---|---|---|---|---|---|---|---|---|---|---|---|---|---|---|
| aßstab<br>1:1 | Ausg. | Datum | Name | Ausg. | Datum | Name | Ausg. | Datum | Name | Ausg. | Datum | Name | Ausg. | Datum | Name | Ausg. | Datum | Name | Ausg. | Datum | Name |
| | Änderungen | | | Änderungen | | | Änderungen | | | Änderungen | | | Änderungen | | | Änderungen | | | Änderungen | | |

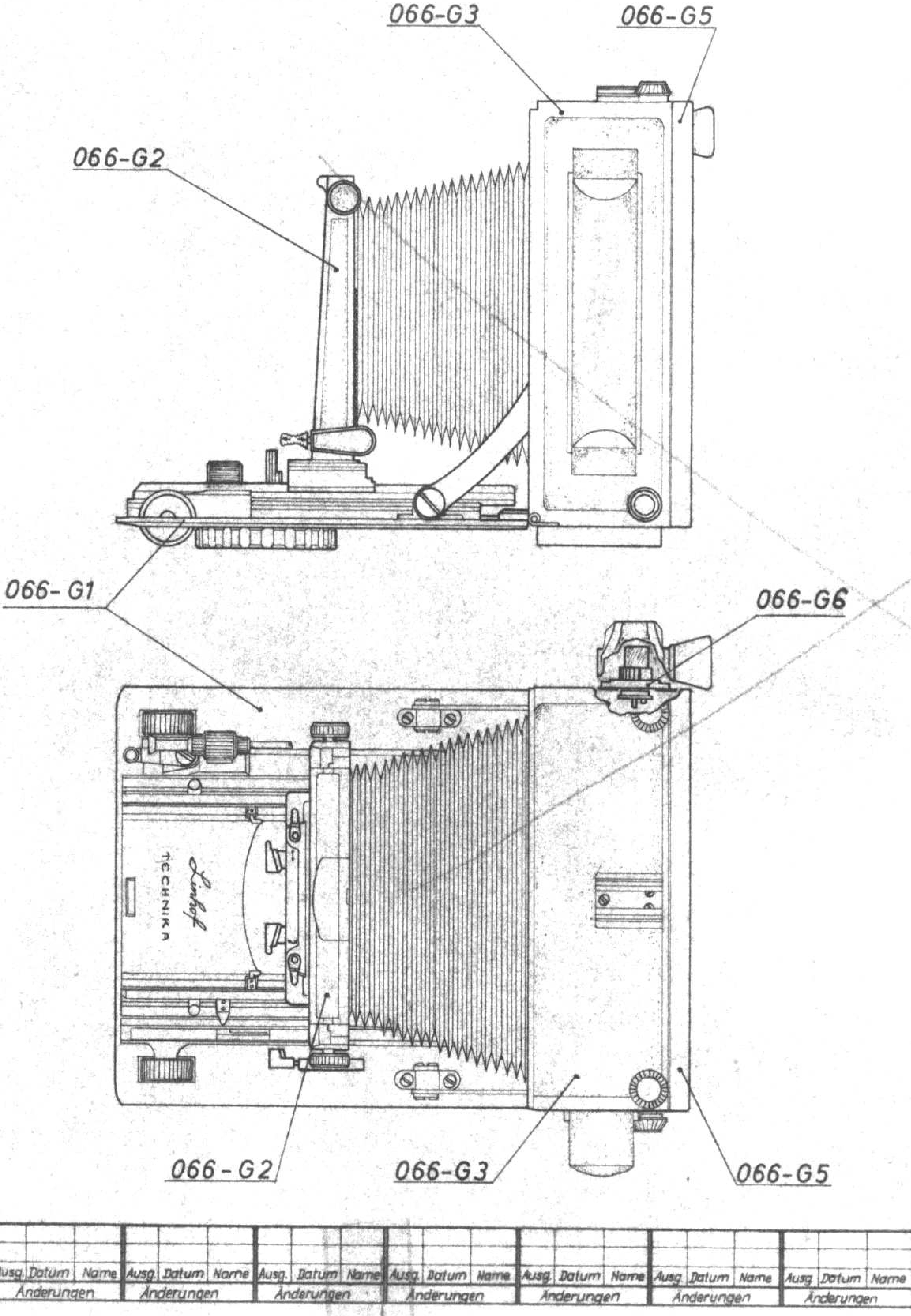
066-G3
066-G5
066-G2
066-G1
066-G6
Linhof
TECHNIKA
066-G2
066-G3
066-G5

| | | | | | | | | | | | | | | | | | | | | | |
|---|---|---|---|---|---|---|---|---|---|---|---|---|---|---|---|---|---|---|---|---|---|
| Maßstab | | | | | | | | | | | | | | | | | | | | | |
| ≈ 1:2,5 | Ausg. | Datum | Name | Ausg. | Datum | Name | Ausg. | Datum | Name | Ausg. | Datum | Name | Ausg. | Datum | Name | Ausg. | Datum | Name | Ausg. | Datum | Name |
| | Änderungen | | | Änderungen | | | Änderungen | | | Änderungen | | | Änderungen | | | Änderungen | | | Änderungen | | |

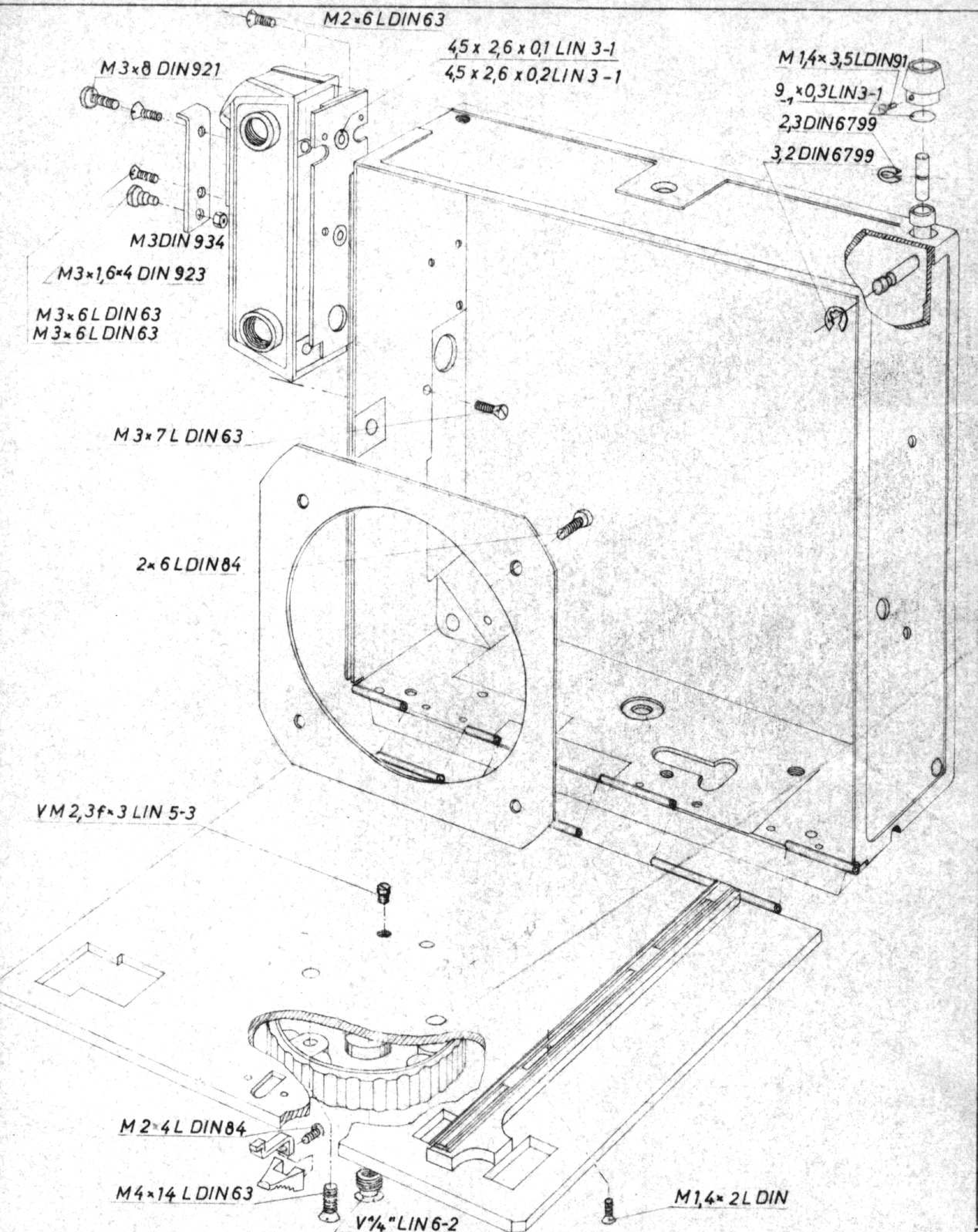
M2×6LDIN63
4,5 x 2,6 x 0,1 LIN 3-1
4,5 x 2,6 x 0,2 LIN 3-1
M 1,4× 3,5LDIN91
9-1×0,3LIN3-1
2,3DIN6799
3,2DIN6799
M3×8 DIN921
M3DIN934
M3×1,6×4 DIN 923
M3×6L DIN63
M3×6L DIN63
M3×7L DIN63
2×6LDIN84
VM2,3f×3 LIN 5-3
M2×4L DIN84
M4×14 L DIN63
V¼" LIN 6-2
M1,4×2L DIN

Maßstab

≈ 1:2

| | | | | | | | | | | | | | | | | | | | | |
|---|---|---|---|---|---|---|---|---|---|---|---|---|---|---|---|---|---|---|---|---|
| | | | | | | | | | | | | | | | | | | | | |
| | | | | | | | | | | | | | | | | | | | | |
| Ausg | Datum | Name | Ausg. | Datum | Name | Ausg. | Datum | Name | Ausg | Datum | Name | Ausg | Datum | Name | Ausg | Datum | Name | Ausg | Datum | Name |
| Änderungen | | | Änderungen | | | Änderungen | | | Änderungen | | | Änderungen | | | Änderungen | | | Änderungen | | |

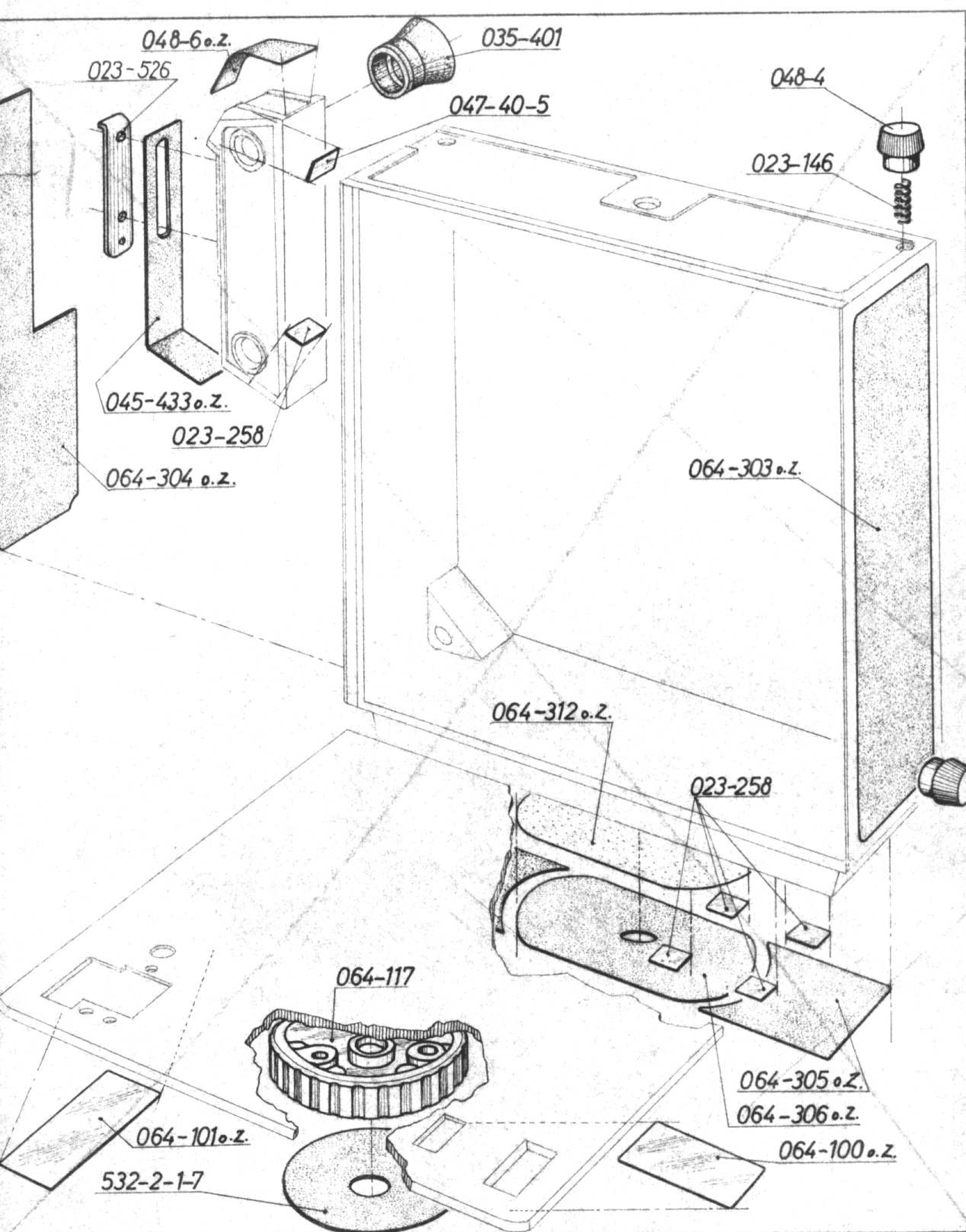
048-6 o.z.
035-401
023-526
048-4
047-40-5
023-146
045-433 o.z.
023-258
064-304 o.z.
064-303 o.z.
064-312 o.z.
023-258
064-117
064-305 o.Z.
064-306 o.z.
064-101 o.z.
064-100 o.z.
532-2-1-7

| | | | | | | | | | | | | | | | | | | | | | |
|---|---|---|---|---|---|---|---|---|---|---|---|---|---|---|---|---|---|---|---|---|---|
| Maßstab | | | | | | | | | | | | | | | | | | | | | |
| ≈1:2 | Ausg. | Datum | Name | Ausg. | Datum | Name | Ausg. | Datum | Name | Ausg. | Datum | Name | Ausg. | Datum | Name | Ausg. | Datum | Name | Ausg. | Datum | Name |
| | Änderungen | | | Änderungen | | | Änderungen | | | Änderungen | | | Änderungen | | | Änderungen | | | Änderungen | | |

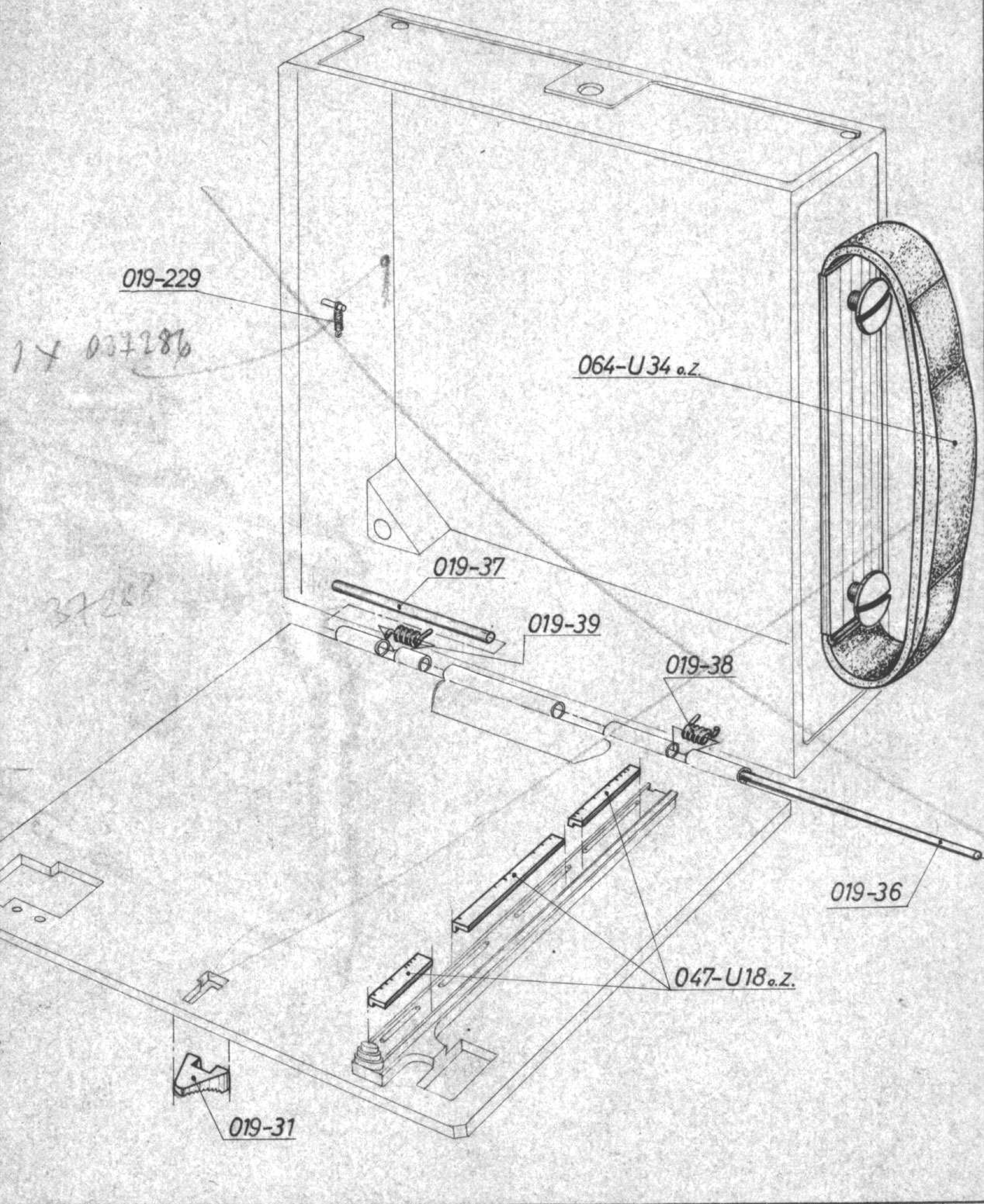
019-229
1 X 037286
064-U34 o.Z.
019-37
37288
019-39
019-38
019-36
047-U18 o.Z.
019-31

|  |  |  |  |  |  |  |  |  |  |  |  |  |  |  |  |  |  |  |  |  |  |
|---|---|---|---|---|---|---|---|---|---|---|---|---|---|---|---|---|---|---|---|---|---|
| Maßstab |  |  |  |  |  |  |  |  |  |  |  |  |  |  |  |  |  |  |  |  |  |
| ≈1 : 2 | Ausg. | Datum | Name | Ausg. | Datum | Name | Ausg. | Datum | Name | Ausg. | Datum | Name | Ausg. | Datum | Name | Ausg. | Datum | Name | Ausg. | Datum | Name |
|  | Änderungen |  |  | Änderungen |  |  | Änderungen |  |  | Änderungen |  |  | Änderungen |  |  | Änderungen |  |  | Änderungen |  |  |

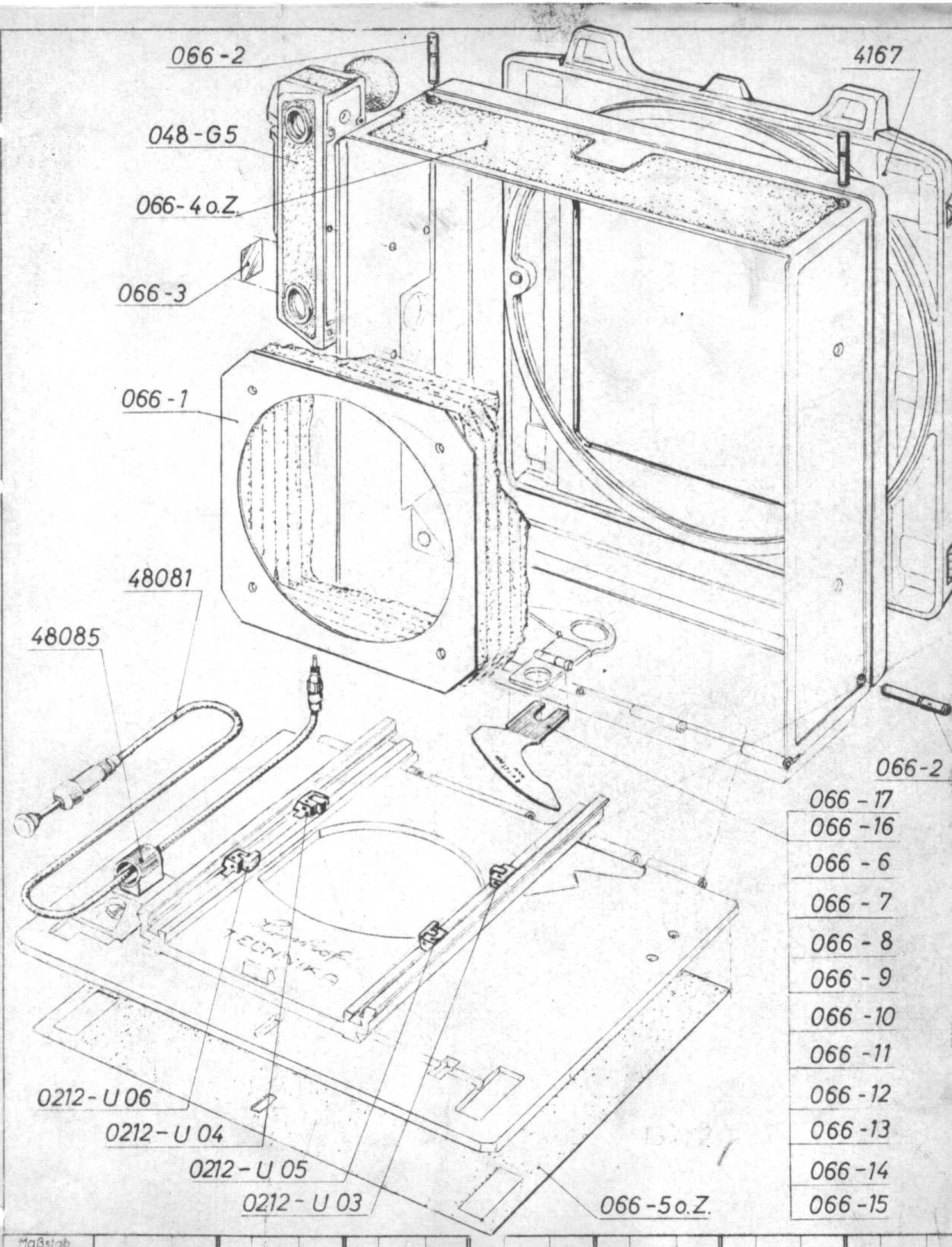
066-2
4167
048-G5
066-4 o.Z.
066-3
066-1
48081
48085
066-2
066 - 17
066 - 16
066 - 6
066 - 7
066 - 8
066 - 9
066 - 10
066 - 11
066 - 12
066 - 13
066 - 14
066 - 15
0212-U 06
0212-U 04
0212-U 05
0212-U 03
066-5 o.Z.
TECHNIKA

| Maßstab | | | | | | | | | | | | | | | | | | | | | |
|---|---|---|---|---|---|---|---|---|---|---|---|---|---|---|---|---|---|---|---|---|---|
| ≈ 1 : 2 | Ausg | Datum | Name | Ausg. | Datum | Name | Ausg | Datum | Name | Ausg | Datum | Name | Ausg | Datum | Name | Ausg | Datum | Name | Ausg | Datum | Nam |
| | Änderungen | | | Änderungen | | | Änderungen | | | Änderungen | | | Änderungen | | | Änderungen | | | Änderungen | | |

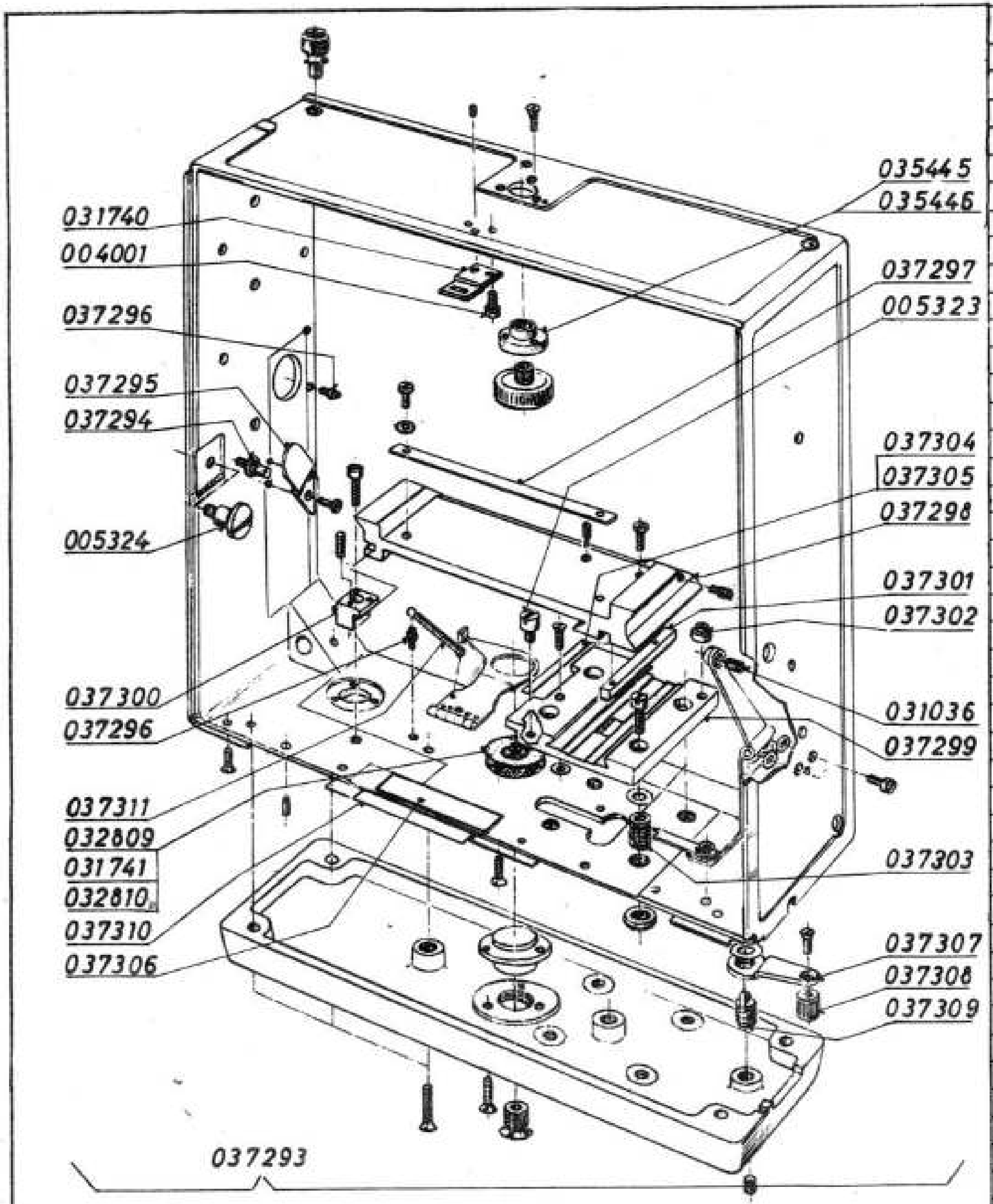
035445
035446
031740
004001
037297
005323
037296
037295
037294
037304
037305
037298
005324
037301
037302
037300
037296
031036
037299
037311
032809
031741
032810
037310
037306
037303
037307
037308
037309
037293

| Lfd. Nr. | Stück-zahl | Benennung | Sach-Nr. | Bemerkung |
|---|---|---|---|---|
| 1 | 1 | Gehäuse vollst. | 037293.1.003.11 | |
| 2 | | | | |
| 3 | 2 | Strebenanschlag | 037294.1.003.15 | |
| 4 | 1 | Halterung | 037295.1.003.15 | |
| 5 | 2 | Federaufhängung | 037296.1.003.15 | |
| 6 | 1 | Leiste | 037297.1.003.15 | |
| 7 | 1 | Gehäuseschlitten (Rohteil) | 034882.1.003.16 | |
| 8 | 1 | Gehäuseschlitten (Fertigteil) | 037298.1.003.15 | |
| 9 | | | | |
| 10 | 1 | Schlittenführung | 037299.1.003.15 | |
| 11 | 1 | Führungsleiste | 037300.1.003.15 | |
| 12 | 1 | Zahnstange | 037301.1.003.15 | |
| 13 | 1 | Lagerbuchse | 037302.1.003.15 | |
| 14 | 4 | Gewindebuchse | 037303.1.003.15 | |
| 15 | 1 | Justierblech o.Z. | 037304.1.003.15 | 47x4,9x0,05 Alu-Folie |
| 16 | 1 | Justierblech o.Z. | 037305.1.003.15 | 47x4,9x0,1 Alu-Folie |
| 17 | 1 | Gleitblech | 037306.1.003.15 | |
| 18 | | | | |
| 19 | 1 | Klemmhebel | 037307.1.003.15 | |
| 20 | 1 | Griff | 037308.1.003.15 | |
| 21 | 1 | Druckschraube | 037309.1.003.15 | |
| 22 | 1 | Abdeckblech | 037310.1.003.15 | |
| 23 | 1 | Zugfeder | 037311.1.003.15 | |
| 24 | | | | |
| 25 | | | | |
| 26 | | | | |
| 27 | | | | |
| 28 | 1 | Kameragewinde 3/8" | 035445.1.001.35 | wahlweise |
| 29 | 1 | Kameragewinde 1/4" | 035446.1.001.35 | |
| 30 | | | | |
| 31 | | | | |
| 32 | 1 | Schließblech | 031740.1.005.15 | |
| 33 | ? | Abstimmscheibe | 031741.1.005.15 | nach Bedarf |
| 34 | ? | Abstimmscheibe | 032809.1.005.15 | |
| 35 | ? | Abstimmscheibe | 032810.1.005.15 | |
| 36 | | | | |
| 37 | 1 | Druckfeder | 031036.1.154.15 | |
| 38 | | | | |
| 39 | | | | |
| 40 | 1 | Zyl.-Schraube m.abn.Kopf | 005323 | M3x3,8 LIN 3.120 br |
| 41 | 2 | Linsenschrb.m. Ansatz | 005324 | M3x2,5x6,2 LIN3.137 br |
| 42 | 2 | Linsenschrb.m. abn.Kopf | 004001 | M 2 x 3 LIN 3.143 br |
| 43 | | | | bish.Nr. 066-St |

Maßstab ≈ 1:2

| Ausg. | Datum | Name |
|---|---|---|
| Di | 16.6.70 | |
| a | 4.8.69 | |

Änderungen

| | Datum | Name |
|---|---|---|
| Bearb. | 3.7.68 | |
| Gepr. | | |
| Norm. | 9.7.68 | |

Linhof
NIKOLAUS KARPF K.G.
PRÄZISIONS-KAMERA-WERKE
MÜNCHEN 25

Super Technika V
13x18/5x7 in.

1.003.00

Blattzahl.
Typ:
Gruppe:
Blatt 4
Pausen-Nr.

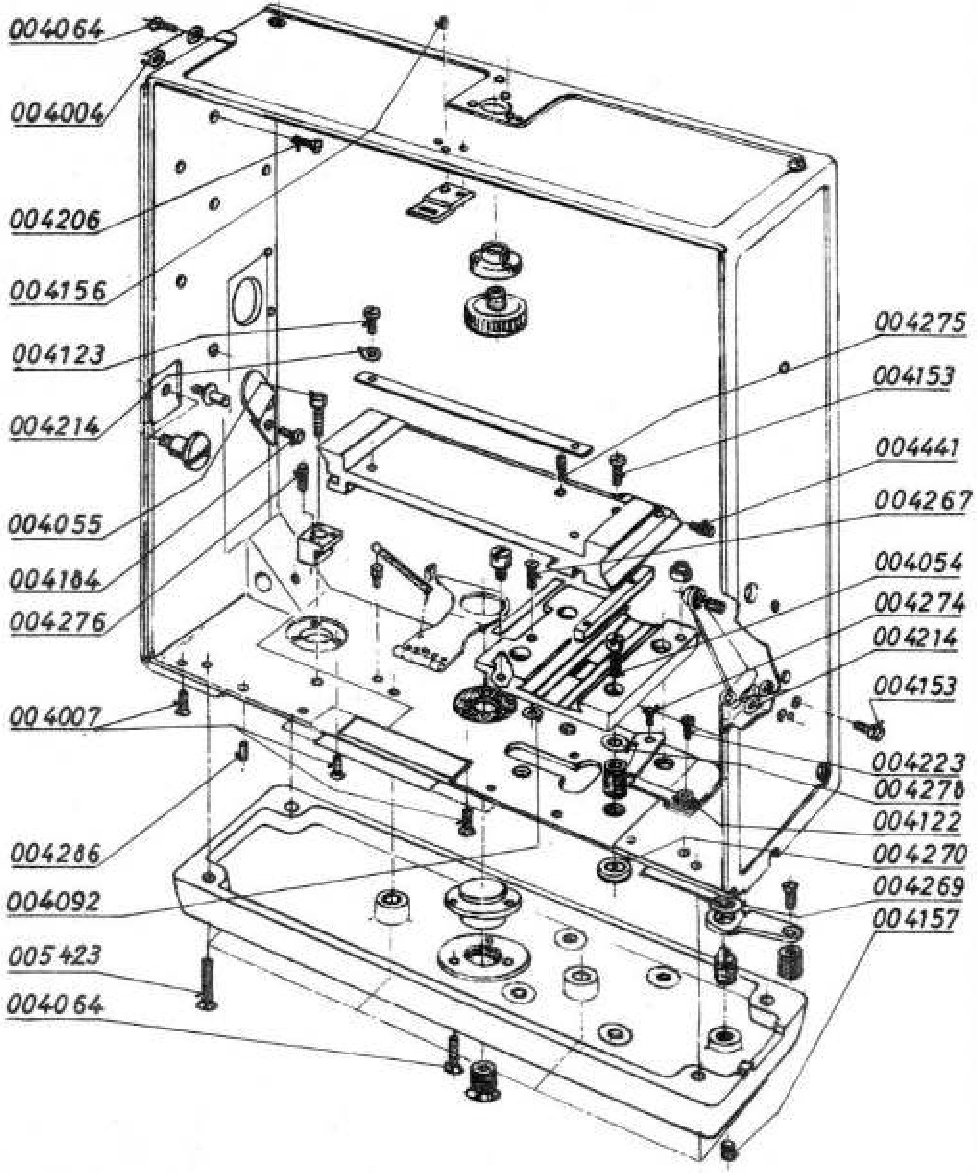
004064
004004
004206
004156
004123
004214
004055
004184
004276
004007
004286
004092
005423
004064
004275
004153
004441
004267
004054
004274
004214
004153
004223
004278
004122
004270
004269
004157

| Lfd. Nr. | Stück-zahl | Benennung | Sach-Nr. | Bemerkung |
|---|---|---|---|---|
| 1 | 1 | Scheibe | 004122 | 6,5x2,2x0,5 LIN3.305 bl |
| 2 | | | | |
| 3 | 4 | Scheibe | 004004 | 4,5x2,6x0,2 LIN3.305 bl |
| 4 | ? | Scheibe | 004092 | n. Bedarf 5,8x3,5x0,1LIN3,305bl |
| 5 | ? | Scheibe | 004269 | 7x5,1x0,2 LIN 3.305 bl |
| 6 | 4 | Scheibe | 004278 | 7x3,1x0,2 LIN 3.305 bl |
| 7 | | | | |
| 8 | 4 | Schlitzmutter | 004270 | M6x0,5 LIN 3.205 br |
| 9 | | | | |
| 10 | | | | |
| 11 | 2 | Zylinderstift | 004286 | 1,5m 6x3 DIN 7 ni |
| 12 | | | | |
| 13 | | | | |
| 14 | 13 | Senkschraube | 004007 | M 2 x 4 L DIN 63 br |
| 15 | 8 | Senkschraube | 004064 | M 2 x 6 L DIN 63 br |
| 16 | 1 | Senkschraube | 004267 | M 2 x 8 L DIN 63 br |
| 17 | 4 | Senkschraube | 004206 | M 3 x 7 L DIN 63 br |
| 18 | 6 | Senkschraube | 005423 | M 3 x 12 L DIN 63 br |
| 19 | | | | |
| 20 | 1 | Zylinderschraube | 004223 | M 2 x 2,5 L DIN 84 ni |
| 21 | 2 | Zylinderschraube | 004123 | M 2 x 5 L DIN 84 br |
| 22 | 4 | Zylinderschraube | 004153 | M 2 x 6 L DIN 84 br |
| 23 | 4 | Zylinderschraube | 004054 | M 3 x 10 L DIN 84 br |
| 24 | 1 | Zylinderschraube | 004055 | M 3 x 12 L DIN 84 br |
| 25 | | | | |
| 26 | | | | |
| 27 | 2 | Linsenschraube | 004184 | M 2 x 3 L DIN 85 br |
| 28 | 1 | Linsenschraube | 004274 | M 3 x 6 DIN 921 br |
| 29 | | | | |
| 30 | | | | |
| 31 | 1 | Gewindestift m. Zapfen | 004275 | M 2,6 x 6 DIN 417 br |
| 32 | | | | |
| 33 | 1 | Gewindestift | 004156 | M 2 x 2 DIN 551 br |
| 34 | 1 | Gewindestift | 004157 | M 3 x 5 DIN 551 br |
| 35 | 3 | Gewindestift | 004276 | M 3 x 10 DIN 551 br |
| 36 | | | | |
| 37 | 1 | Zapfenschraube | 004441 | M 3 x 4 x 4 DIN 927 br |
| 38 | | | | |
| 39 | | | | |
| 40 | | | | |
| 41 | 4 | Zahnscheibe | 004214 | A 2,2 DIN 6797 |
| 42 | | | | |
| 43 | | | | bish.Nr. 066-St |

| Ausg | Datum | Name | | Datum | Name |
|---|---|---|---|---|---|
| c | 25.5.70 | | Bearb. | 3.7.68 | |
| b | 3.2.70 | | Gepr. | | |
| a | 1.9.64 | | Norm. | 9.7.64 | |
| Änderungen | | | | | |

Linhof
NIKOLAUS KARPF K.G.
PRÄZISIONS-CAMERA-WERKE
MÜNCHEN 25

Super Technika V
13x18/5x7 in.

1.003.00

Blattzahl:
Typ:
Gruppe:
Pausen-Nr.
Blatt 5

Maßstab ≈ 1:2

| Ausg | Datum | Name | Ausg | Datum | Name | Ausg | Datum | Name | Ausg | Datum | Name | Ausg | Datum | Name | Ausg | Datum | Name | Ausg | Datum | Name |
|---|---|---|---|---|---|---|---|---|---|---|---|---|---|---|---|---|---|---|---|---|
| Änderungen | | | Änderungen | | | Änderungen | | | Änderungen | | | Änderungen | | | Änderungen | | | Änderungen | | |

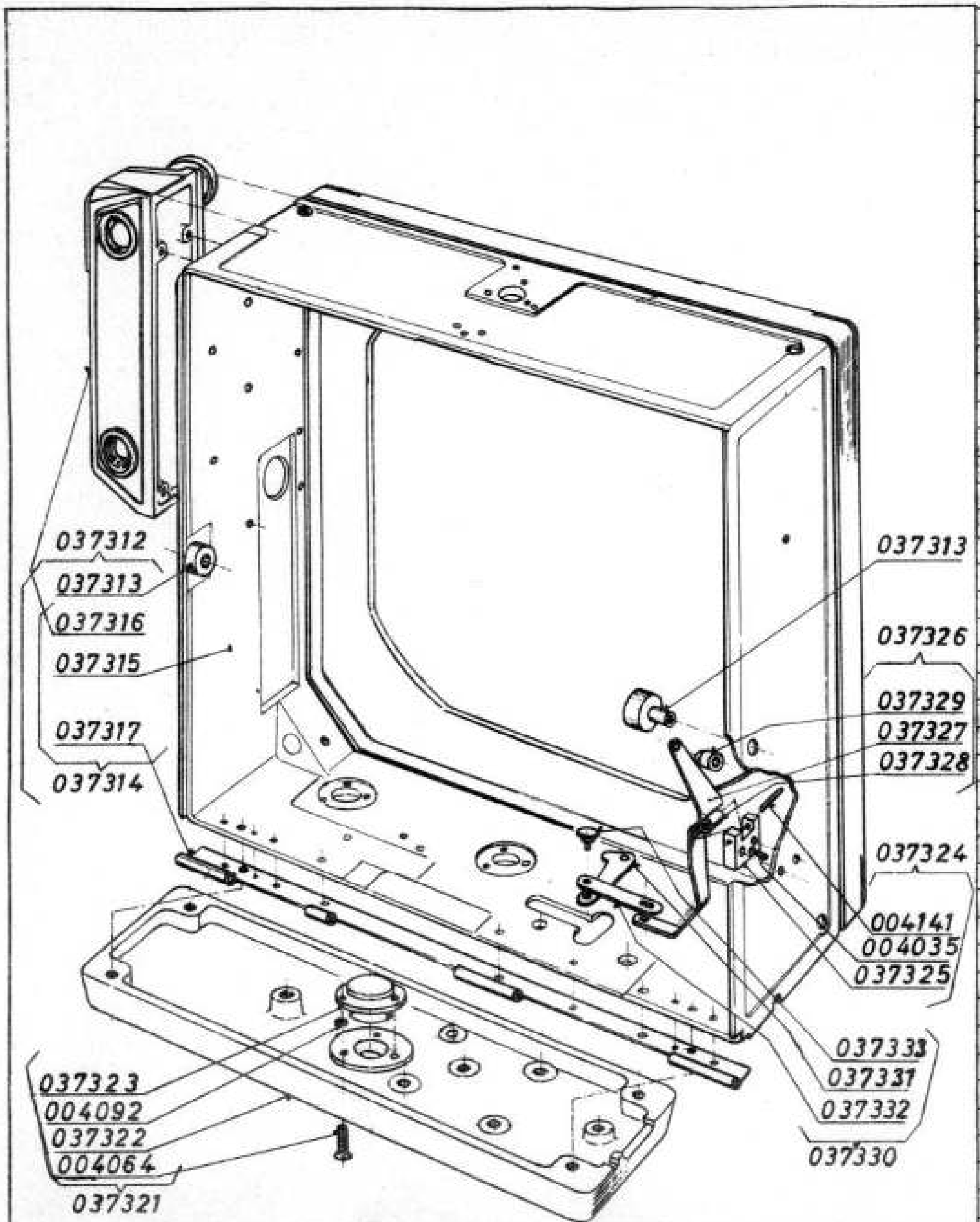

| Lfd. Nr. | Stück-zahl | Benennung | Sach-Nr. | Bemerkung |
|---|---|---|---|---|
| 1 | 1 | Gehäuse vormontiert | 037312.1.003.12 | |
| 2 | 2 | Ansatzniet | 037313.1.003.15 | |
| 3 | | | | |
| 4 | | | | |
| 5 | 1 | Gehäuse (Poliergruppe) o.Z. | 037314.1.003.13 | |
| 6 | 1 | Gehäuse (Fertigteil) o.Z. | 037315.1.003.15 | gef.aus 037319.1.003.15<br>gez.in 037318.1.003.14 |
| 7 | 1 | E-Messer Geh. (Fertigt.) o.Z. | 037316.1.003.15 | gef.aus 036877.1.001.35 |
| 8 | 1 | Scharnier | 037317.1.003.15 | |
| 9 | | | | |
| 10 | | | | |
| 11 | 1 | Gehäuse m. Schwenk- | 037318.1.003.14 | |
| 12 | | rahmen Halbfertigteil | | |
| 13 | 1 | Gehäuse m. Schwenkrahmen (Roht.) | 034887.1.003.16 | |
| 14 | 1 | Gehäuse (Halbfertigteil) o.Z. | 037319.1.003.15 | gez. in 037318.1.003.14 |
| 15 | 1 | Schwenkrahmen (Halbfert.) o.Z. | 037320.1.003.15 | gez.in 037318.1.003.14 |
| 16 | | | | |
| 17 | | | | |
| 18 | 1 | Platte vollst. o.Z. | 037321.1.003.12 | |
| 19 | 1 | Platte (Rohteil) | 034881.1.003.16 | |
| 20 | 1 | Platte (Fertigteil) | 037322.1.003.15 | |
| 21 | 1 | Stativmutter | 037323.1.003.15 | |
| 22 | ? | Scheibe | 004092 | 5,8x3,5x0,1LIN3.305bl n.B |
| 23 | 3 | Senkschraube | 004064 | M 2 x 6 L DIN 63 br |
| 24 | | | | |
| 25 | | | | |
| 26 | 1 | Sperrhebel vollst. | 037324.1.003.12 | |
| 27 | 1 | Lager | 037325.1.003.15 | |
| 28 | | | | |
| 29 | 1 | Zylinderstift | 004141 | 2m 6 x 16 DIN 7 bl |
| 30 | 1 | Gewindestift | 004035 | M 2 x 6 DIN 551 br |
| 31 | | | | |
| 32 | | | | |
| 33 | 1 | Sperrhebel vormontiert | 037326.1.003.13 | |
| 34 | 1 | Sperrhebel | 037327.1.003.15 | |
| 35 | 1 | Buchse | 037328.1.003.15 | |
| 36 | 1 | Anschlag | 037329.1.003.15 | |
| 37 | | | | |
| 38 | | | | |
| 39 | 1 | Hebel vollst. | 037330.1.003.12 | |
| 40 | 1 | Hebel | 037331.1.003.15 | |
| 41 | 1 | Band | 037332.1.003.15 | |
| 42 | 1 | Niet | 037333.1.003.15 | |
| 43 | | | | bish.Nr. 066-St |

Maßstab ≈ 1:2

Ausg. Datum Name — Änderungen

Ausg. Datum Name — Änderungen

Ausg. Datum Name — Änderungen

Ausg. Datum Name — Änderungen

Ausg. Datum Name — Änderungen

Ausg. Datum Name — Änderungen

Ausg. Datum Name — Änderungen

| Ausg. | Datum | Name |
|---|---|---|
| a | 4.5.69 | [illegible] |

Änderungen

| | Datum | Name |
|---|---|---|
| Bearb. | 3.7.68 | [illegible] |
| Gepr. | | |
| Norm. | 8.7.68 | [illegible] |

Linhof

NIKOLAUS KARPF K.G.
PRÄZISIONS-KAMERA-WERKE
MÜNCHEN 25

Super Technika V
13x18/5x7 in.

1.003.00

Blattzahl
Typ:
Gruppe:

Blatt
6

Pausen-Nr.

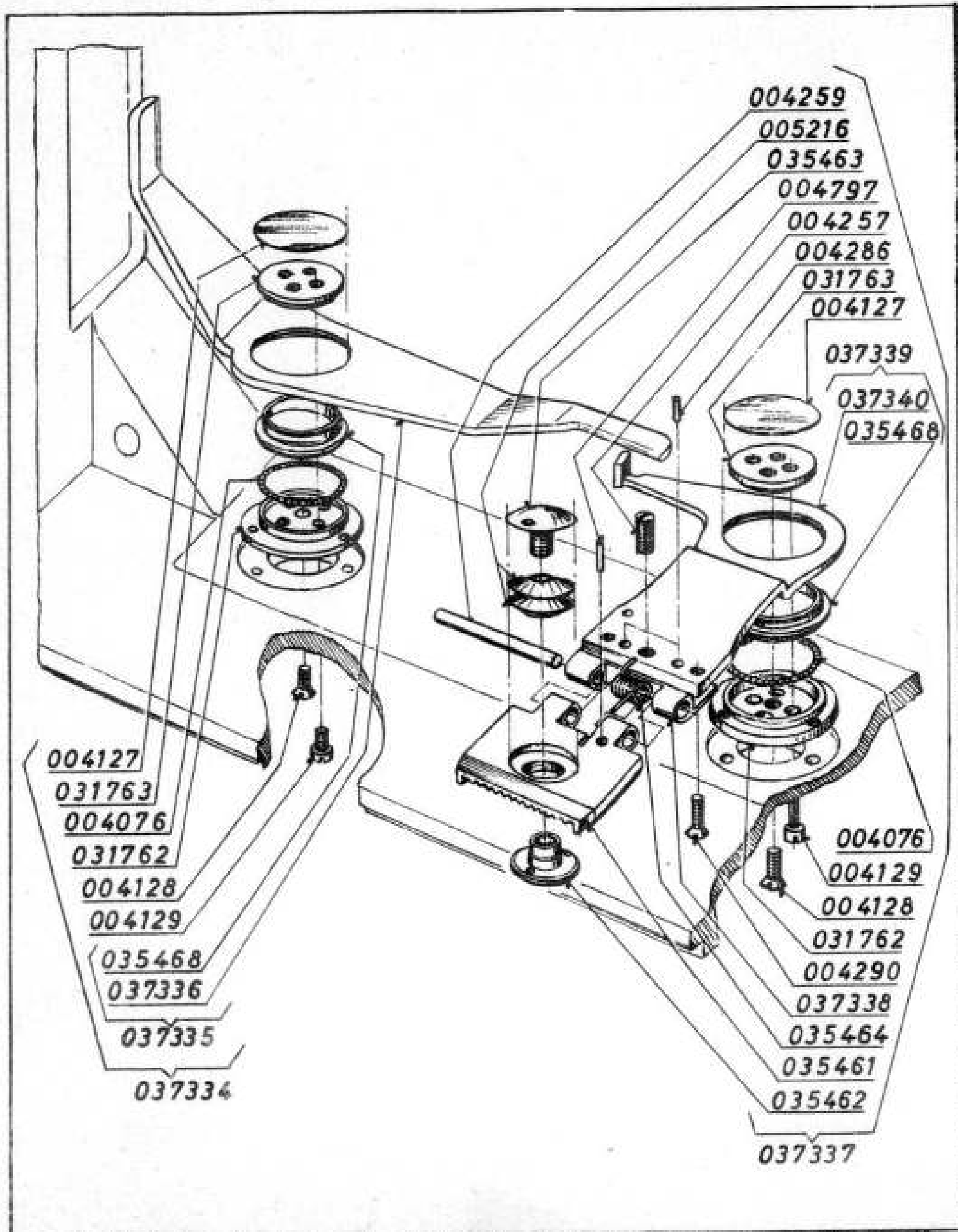
004259
005216
035463
004797
004257
004286
031763
004127
037339
037340
035468
004127
031763
004076
031762
004128
004129
035468
037336
037335
037334
004076
004129
004128
031762
004290
037338
035464
035461
035462
037337

| Lfd. Nr. | Stück-zahl | Benennung | Sach-Nr. | Bemerkung |
|---|---|---|---|---|
| 1 | 1 | Übertragungshebel | 037334.1.003.12 | |
| 2 | 1 | Lagerflansch | 031762.1.005.15 | |
| 3 | 1 | Lagerscheibe | 031763.1.005.15 | |
| 4 | | | | |
| 5 | 1 | Senkschraube | 004128 | M 2 x 4,5 LIN 3.108 br |
| 6 | 4 | Zylinderschraube | 004129 | M 2 x 4 LIN 3.119 br |
| 7 | 1 | Scheibe | 004127 | 12,92-0,03x0,1LIN3.305 mr |
| 8 | 36 | Kugel | 004076 | 1 mm III DIN 5401 |
| 9 | | | | |
| 10 | | | | |
| 11 | 1 | Hebel vollst. | 037335.1.003.13 | |
| 12 | 1 | Hebel | 037336.1.003.15 | |
| 13 | | | | |
| 14 | 1 | Lagerring | 035468.1.001.35 | |
| 15 | | | | |
| 16 | | | | |
| 17 | 1 | Gehäusehebel vollst. | 037337.1.003.12 | |
| 18 | 1 | Scharnier | 037338.1.003.15 | |
| 19 | | | | |
| 20 | 1 | Kurvenaufnahme (Fertigt.) | 035461.1.001.35 | |
| 21 | 1 | Steckmutter | 035462.1.001.35 | |
| 22 | 1 | Deckschraube | 035463.1.001.35 | |
| 23 | 1 | Torsionsfeder | 035464.1.001.35 | |
| 24 | 1 | Lagerflansch | 031762.1.005.15 | |
| 25 | 1 | Lagerscheibe | 031763.1.005.15 | |
| 26 | 4 | Tellerfeder | 005216 | 8x4,2x0,2 LIN 3.502 |
| 27 | | | | |
| 28 | 1 | Senkschraube | 004128 | M 2x4,5 LIN 3.108 br |
| 29 | 4 | Zylinderschraube | 004129 | M 2 x 4 LIN 3.119 br |
| 30 | 1 | Scheibe | 004127 | 12,92-0,03x0,1LIN3.305 mr |
| 31 | | | | |
| 32 | 2 | Zylinderstift | 004286 | 1,5m 6 x 3 DIN 7 ni |
| 33 | 1 | Zylinderstift | 004797 | 1,5m 6 x 4 DIN 7 mr |
| 34 | 1 | Zylinderstift | 004259 | 2m 6 x 23 DIN 7 mr |
| 35 | 2 | Senkschraube | 004290 | M 2 x 3,5 L DIN 63or r |
| 36 | 1 | Gewindestift | 004257 | M 3 x 6 DIN 551 br |
| 37 | 36 | Kugel | 004076 | 1mm III DIN 5401 |
| 38 | | | | |
| 39 | | | | |
| 40 | 1 | Gehäusehebel vormontiert | 037339.1.003.13 | |
| 41 | 1 | Gehäusehebel | 037340.1.003.15 | |
| 42 | | | | |
| 43 | 1 | Lagerring | 035468.1.001.35 | |

Maßstab ≈ 2:1

| Ausg | Datum | Name |
|---|---|---|
| ⇐ | 1.9.69 | Kau |

Änderungen

| | Datum | Name |
|---|---|---|
| Bearb. | 3.7.68 | |
| Gepr. | | |
| Norm. | 5.7.68 | |

Linhof
NIKOLAUS KARPF K.G.
PRÄZISIONS-KAMERA-WERKE
MÜNCHEN 25

Super Technika V
13x18/5x7 in.

1.003.00

Blattzahl:
Typ:
Gruppe:
Blatt 7
Pausen-Nr.

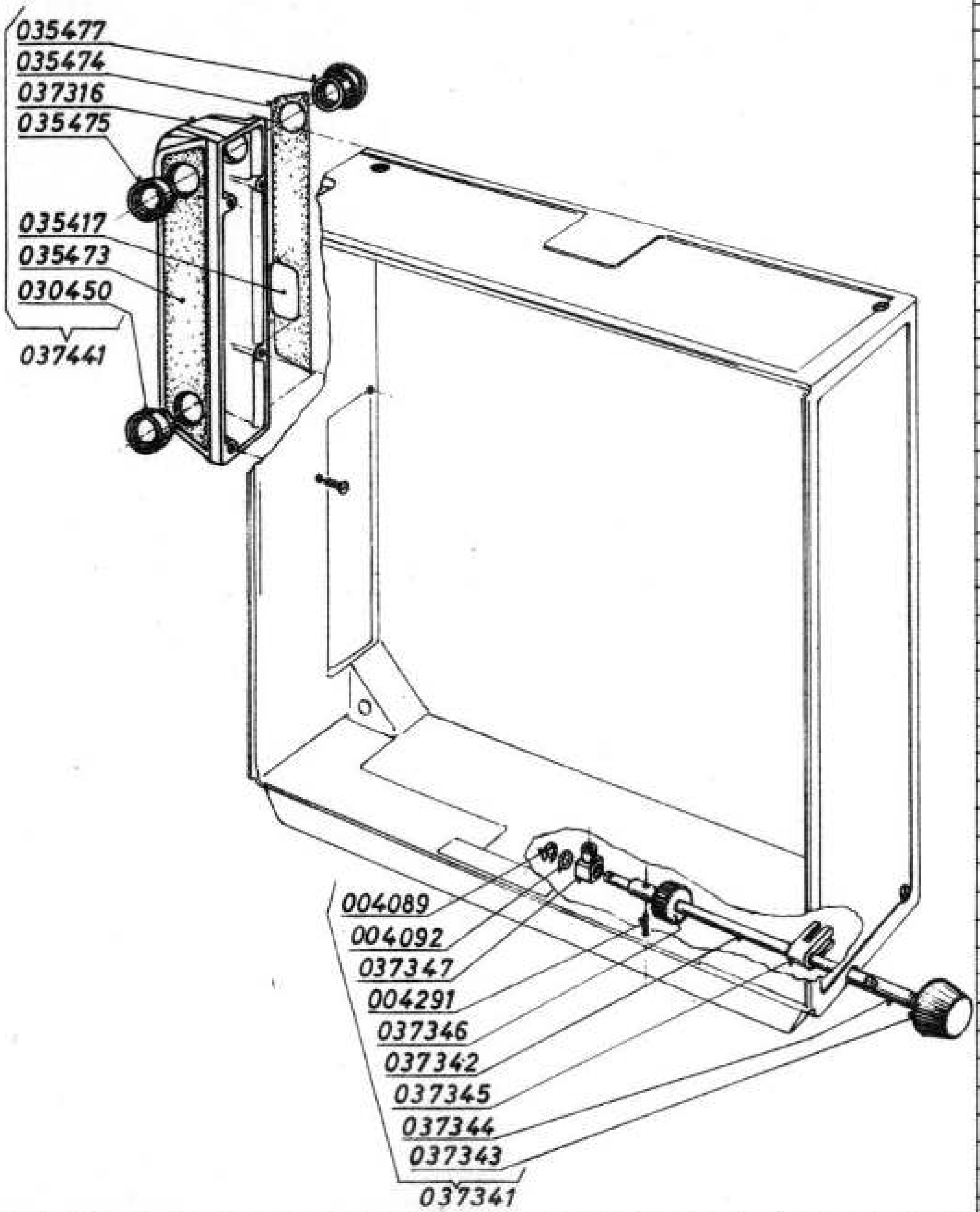
035477
035474
037316
035475
035417
035473
030450
037441
004089
004092
037347
004291
037346
037342
037345
037344
037343
037341

| Lfd. Nr. | Stück-zahl | Benennung | Sach-Nr. | Bemerkung |
|---|---|---|---|---|
| 1 | 1 | Gehäusetrieb | 037341.1.003.12 | |
| 2 | 1 | Achse | 037342.1.003.15 | |
| 3 | 1 | Triebknopf | 037343.1.003.15 | |
| 4 | 1 | Lager | 037344.1.003.15 | |
| 5 | 1 | Klemme | 037345.1.003.15 | |
| 6 | 1 | Ritzel | 037346.1.003.15 | |
| 7 | 1 | Trieblager | 037347.1.003.15 | |
| 8 | | | | |
| 9 | | | | |
| 10 | 1 | Scheibe | 004092 | 5,8x3,5x0,1 LIN3.305 bl |
| 11 | | | | |
| 12 | 1 | Zylinderstift | 004291 | 1,5m 6 x 6 DIN 7 bl |
| 13 | 1 | Sicherungsscheibe | 004089 | 2,3 DIN 6799 |
| 14 | | | | |
| 15 | | | | |
| 16 | | | | |
| 17 | | | | |
| 18 | | | | |
| 19 | 1 | E-Messergehäuse vollst. | 037441.1.003.12 | |
| 20 | | | | |
| 21 | | E-Messergehäuse (Fert.) o.Z. | 037316.1.003.15 | |
| 22 | | | | |
| 23 | | | | |
| 24 | 1 | Fassung vollst. | 035475.1.001.33 | |
| 25 | 1 | Einblick | 035477.1.001.33 | |
| 26 | 1 | Fassung vollst. | 030450.1.902.23 | |
| 27 | | | | |
| 28 | 1 | Abdeckblech | 035417.1.001.35 | |
| 29 | 1 | Kamerabezugsleder o.Z. | 035473.1.001.35 | |
| 30 | 1 | Kamerabezugsleder o.Z. | 035474.1.001.35 | |
| 31 | | | | |
| 32 | | | | |
| 33 | | | | |
| 34 | | | | |
| 35 | | | | |
| 36 | | | | |
| 37 | | | | |
| 38 | | | | |
| 39 | | | | |
| 40 | | | | |
| 41 | | | | |
| 42 | | | | |
| 43 | | | | bish.Nr. 066-St |

Maßstab
≈ 1:2

| Ausg. | Datum | Name | Ausg. | Datum | Name | Ausg. | Datum | Name | Ausg. | Datum | Name | Ausg. | Datum | Name | Ausg. | Datum | Name | Ausg. | Datum | Name | Ausg. | Datum | Name |
|---|---|---|---|---|---|---|---|---|---|---|---|---|---|---|---|---|---|---|---|---|---|---|---|
| | | | | | | | | | | | | | | | | | | | | | | 2.109 | Kaufm |
| Änderungen | | | Änderungen | | | Änderungen | | | Änderungen | | | Änderungen | | | Änderungen | | | Änderungen | | | Änderungen | | |

| | Datum | Name |
|---|---|---|
| Bearb. | 3.7.68 | |
| Gepr. | | |
| Norm. | 8.9.68 | |

Linhof
NIKOLAUS KARPF K.G.
PRÄZISIONS-KAMERA-WERKE
MÜNCHEN 25

Super Technika V
13x18/5x7 in.

1.003.00

Blattzahl.
Typ:
Gruppe:

Blatt
8

Pausen-Nr.

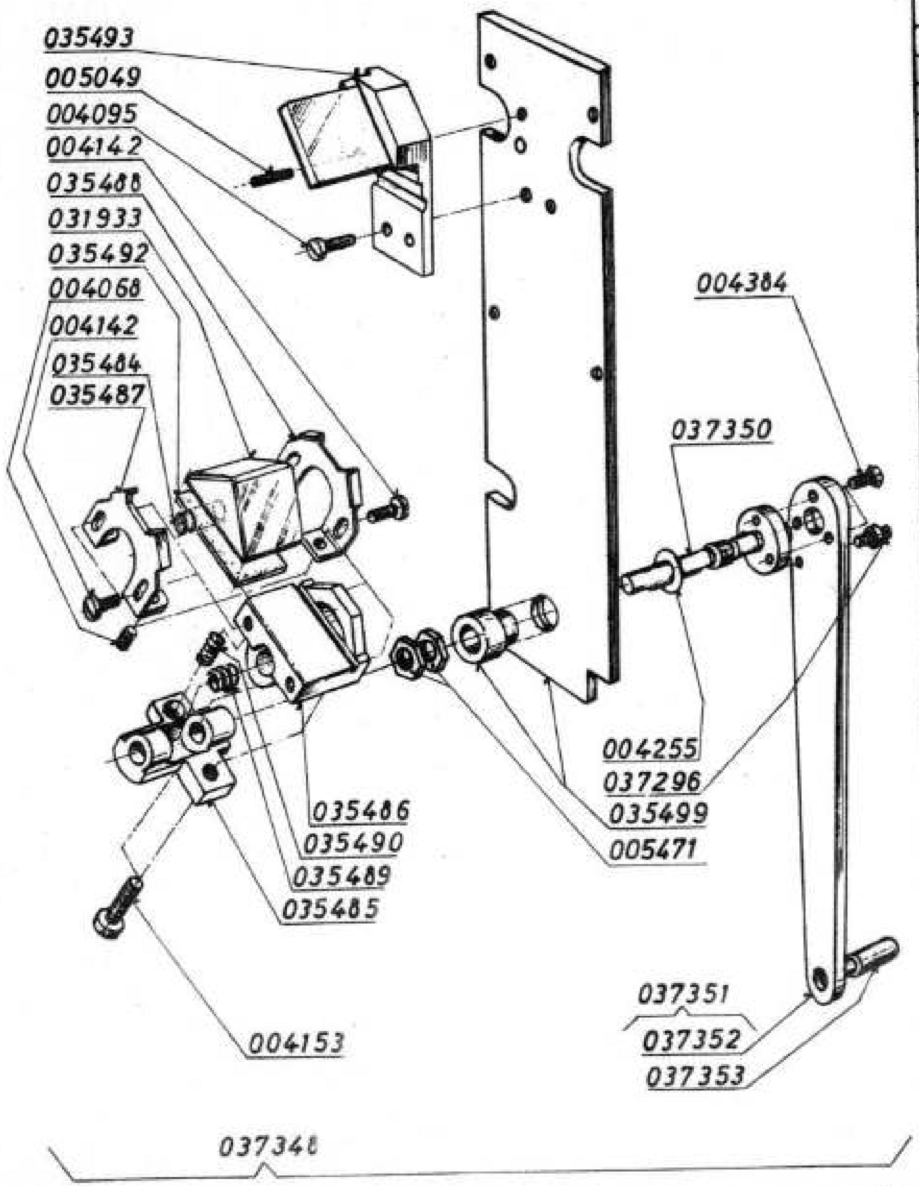
035493
005049
004095
004142
035488
031933
035492
004068
004142
035484
035487
004384
037350
004255
037296
035499
005471
035486
035490
035489
035485
004153
037351
037352
037353
037348

| Lfd. Nr. | Stück-zahl | Benennung | Sach-Nr. | Bemerkung |
|---|---|---|---|---|
| 1 | 1 | E.-M.-Montageplatte vollst. | 037348.1.003.12 | |
| 2 | | | | |
| 3 | 1 | Federaufhängung | 037296.1.003.15 | |
| 4 | 1 | Stift | 037350.1.003.15 | |
| 5 | | | | |
| 6 | 1 | Spiegelaufnahme vollst. | 035493.1.001.33 | |
| 7 | 1 | Montageplatte vollst. | 035499.1.001.33 | |
| 8 | | | | |
| 9 | 2 | Plättchen o.Z. | 035484.1.001.35 | |
| 10 | 1 | Justierstuhl (Fertigt.) | 035485.1.001.35 | |
| 11 | 1 | Drehstuhl (Fertigt.) | 035486.1.001.35 | |
| 12 | 1 | Prismenhalterung oben | 035487.1.001.35 | |
| 13 | 1 | Prismenhalterung unten | 035488.1.001.35 | |
| 14 | 1 | Druckfeder | 035489.1.001.35 | |
| 15 | 1 | Druckfeder | 035490.1.001.35 | |
| 16 | | | | |
| 17 | 1 | Plättchen | 035492.1.001.35 | |
| 18 | | | | |
| 19 | | | | |
| 20 | | | | |
| 21 | 1 | Prisma | 031933.1.005.15 | |
| 22 | | | | |
| 23 | 2 | Sechskantmutter | 005471 | M 4x0,35 LIN 3.229 br |
| 24 | 1 | Scheibe | 004255 | Øx4,3x0,3 LIN 3.305 bl |
| 25 | 3 | Senkschraube | 004384 | M 1,7 x 4 L DIN 63 br |
| 26 | 4 | Zylinderschraube | 004142 | M 1,7 x 4 L DIN 84 br |
| 27 | 2 | Zylinderschraube | 004095 | M 3 x 4 L DIN 84 mi |
| 28 | | | | |
| 29 | 3 | Zylinderschraube | 004153 | M 2 x 6 L DIN 84 br |
| 30 | 4 | Gewindestift | 004068 | M 1,7x2,5 DIN 551 br |
| 31 | 1 | Gewindestift | 005049 | M 3x0,35x6 DIN 551 br |
| 32 | | | | |
| 33 | | | | |
| 34 | | | | |
| 35 | | | | |
| 36 | | | | |
| 37 | | | | |
| 38 | | | | |
| 39 | 1 | Hebel vollst. | 037351.1.003.13 | |
| 40 | 1 | Hebel | 037352.1.003.15 | |
| 41 | 1 | Anschlagniet | 037353.1.003.15 | |
| 42 | | | | |
| 43 | | | | bish.Nr. 066-St |

| Ausg. | Datum | Name |
|---|---|---|
| c | 17.12.69 | |
| b | 4.9.69 | Kracher |
| a | 19.8.68 | |
| d | 15.6.70 | |

Änderungen

| | Datum | Name |
|---|---|---|
| Bearb. | 3.7.68 | |
| Gepr. | | |
| Norm. | 9.7.68 | |

Maßstab ≈ 2:1

Linhof
NIKOLAUS KARPF K.G.
PRÄZISIONS-CAMERA-WERKE
MÜNCHEN 25

Super Technika V
13x18/5x7 in.

Blattzahl:
Typ:
Gruppe:

1.003.00

Blatt 9

Pausen-Nr.